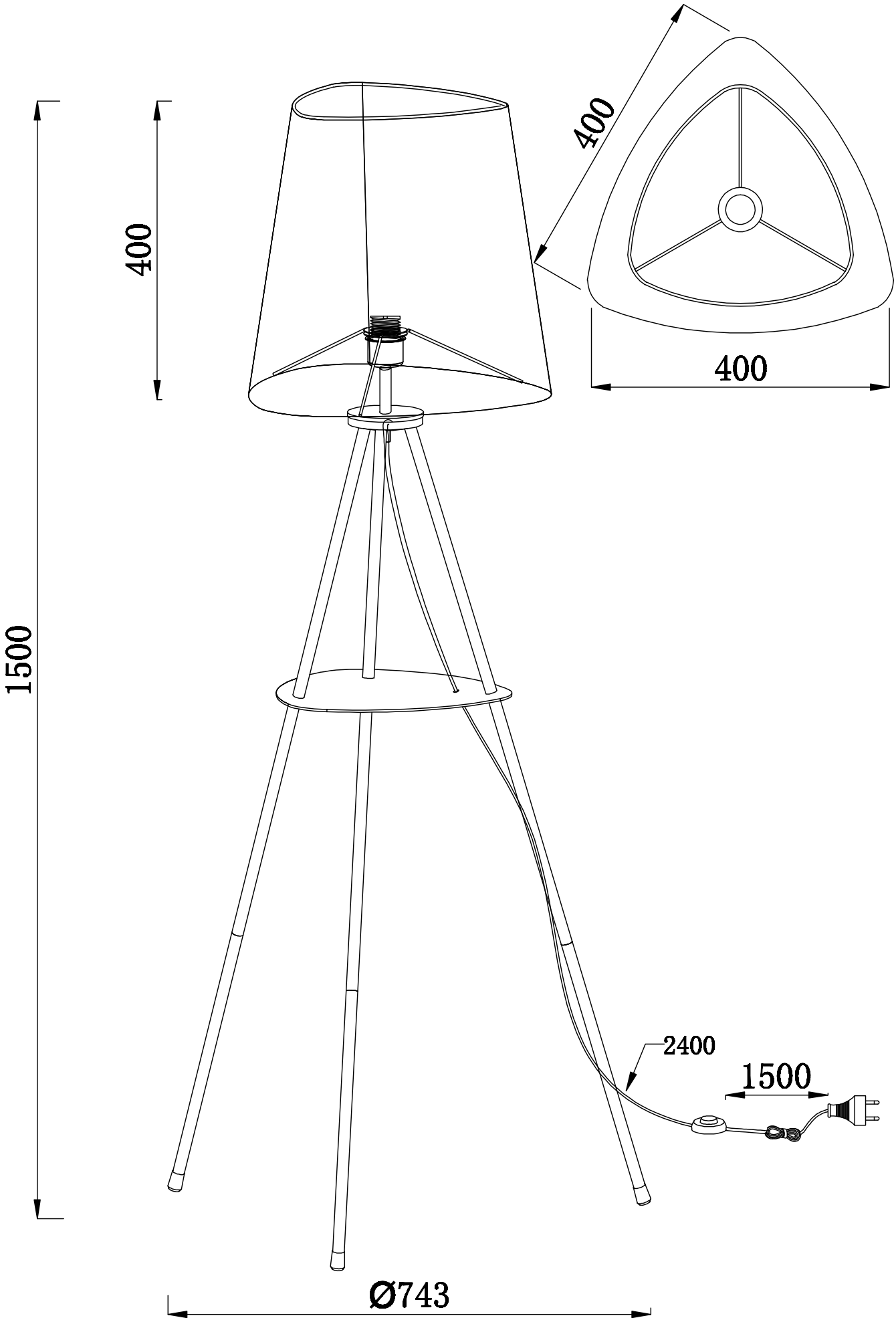
400
400
400
1500
2400
1500
Ø743