MAYTONI
DECORATIVE LIGHTING

Инструкция
C216-CL-03-N

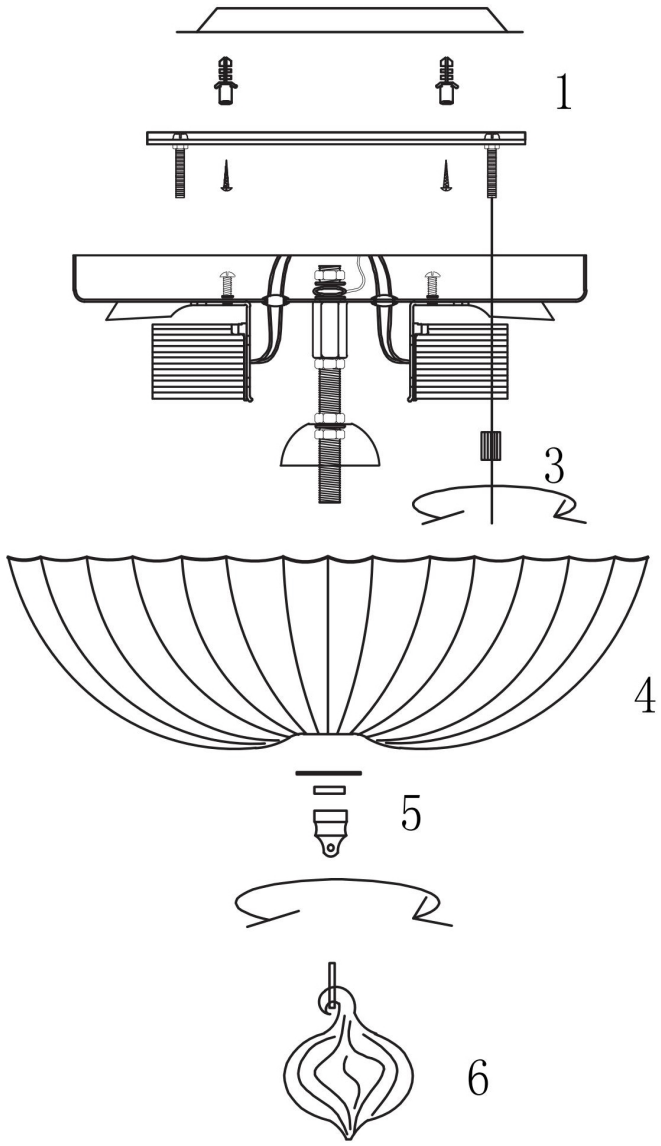

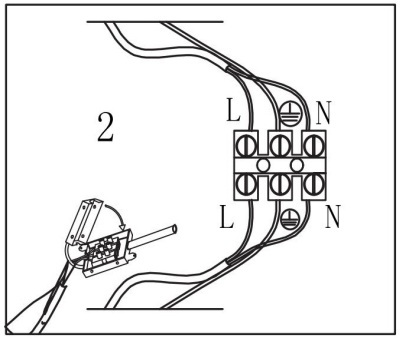

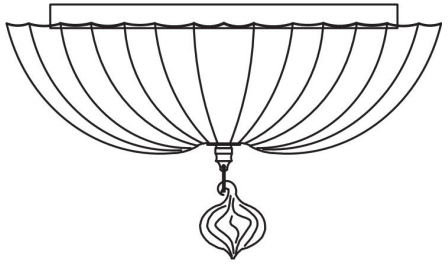

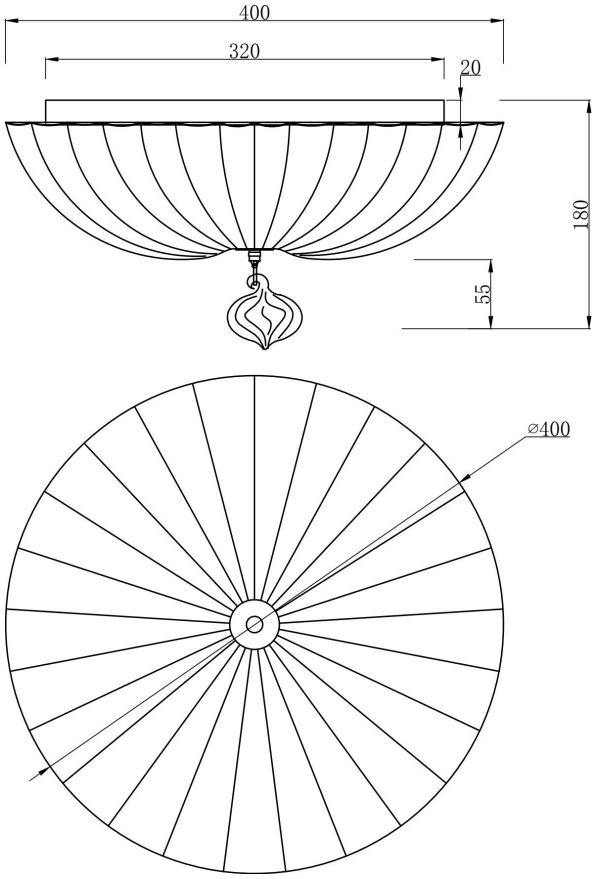

3xE27 60W

Модель: C216-CL-03-N
Коллекция: Ceiling & Wall
Серия: Sienna
Потолочный светильник