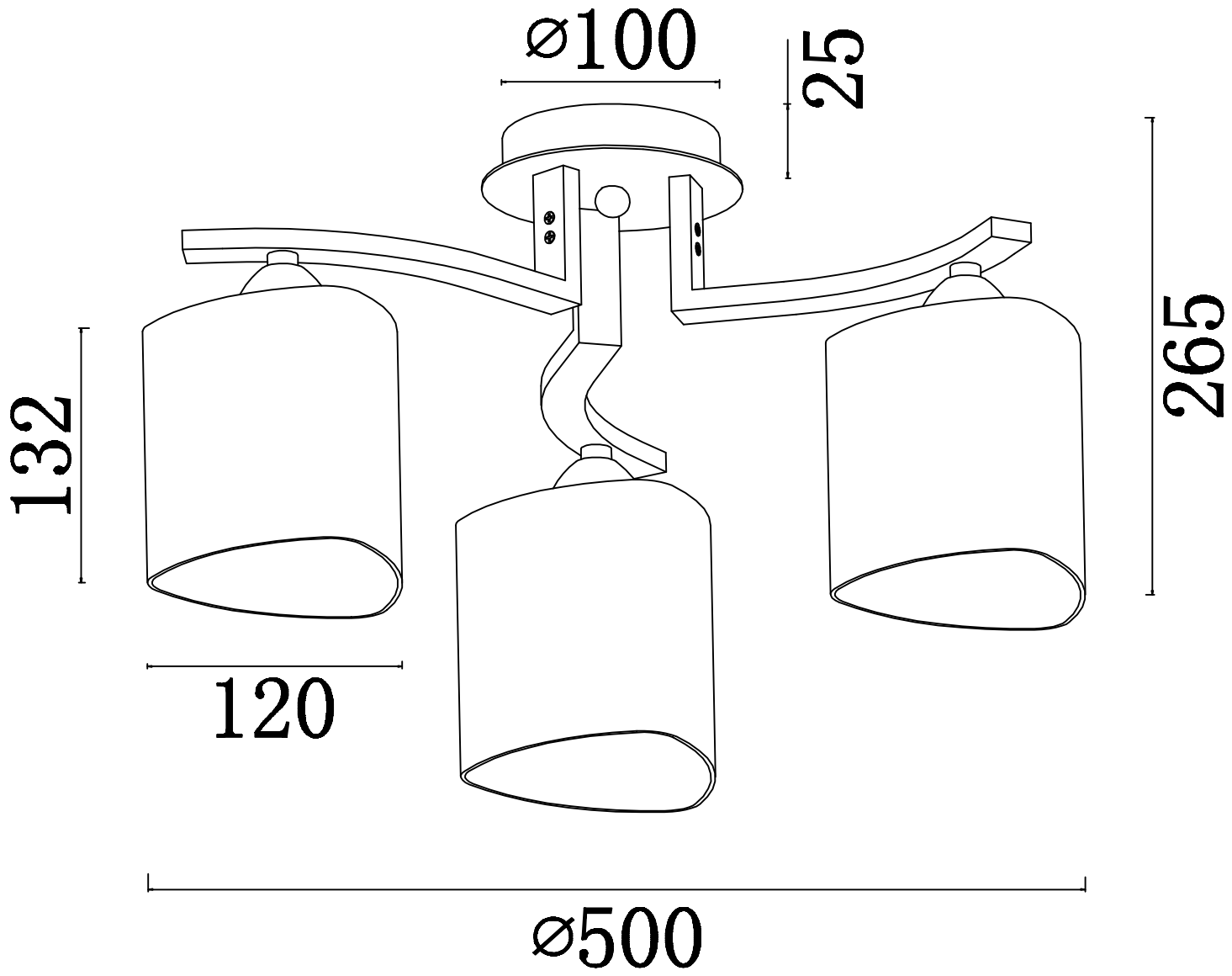
⌀100
25
265
132
120
⌀500