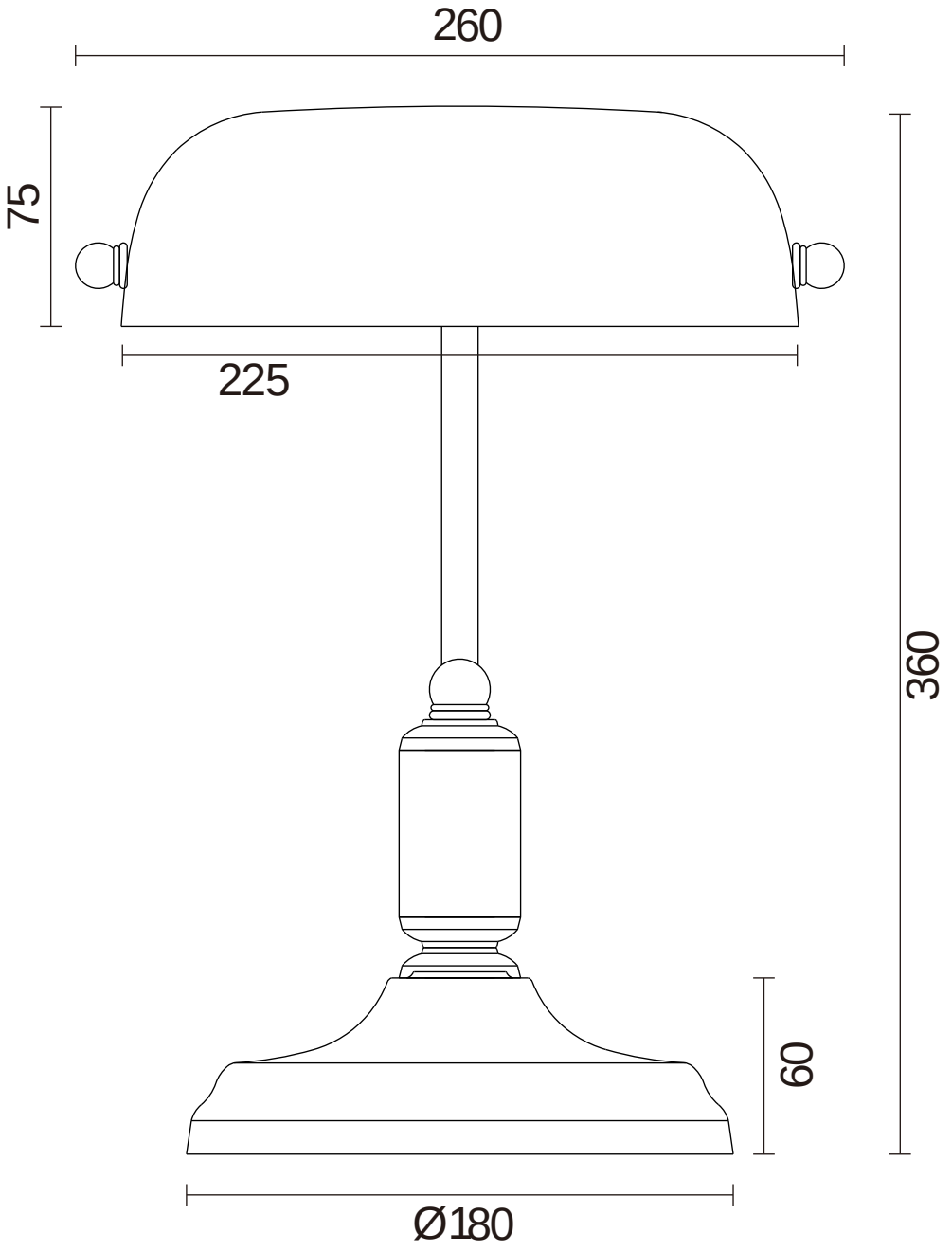
260
75
225
360
60
Ø180