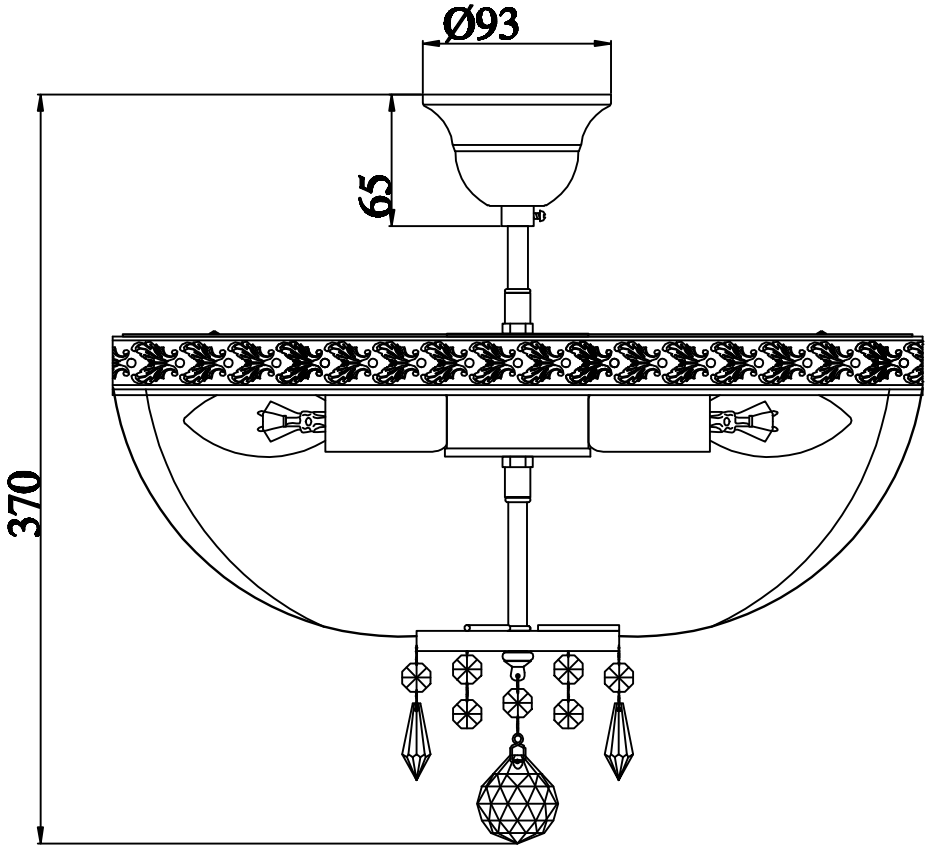
Ø93
65
370

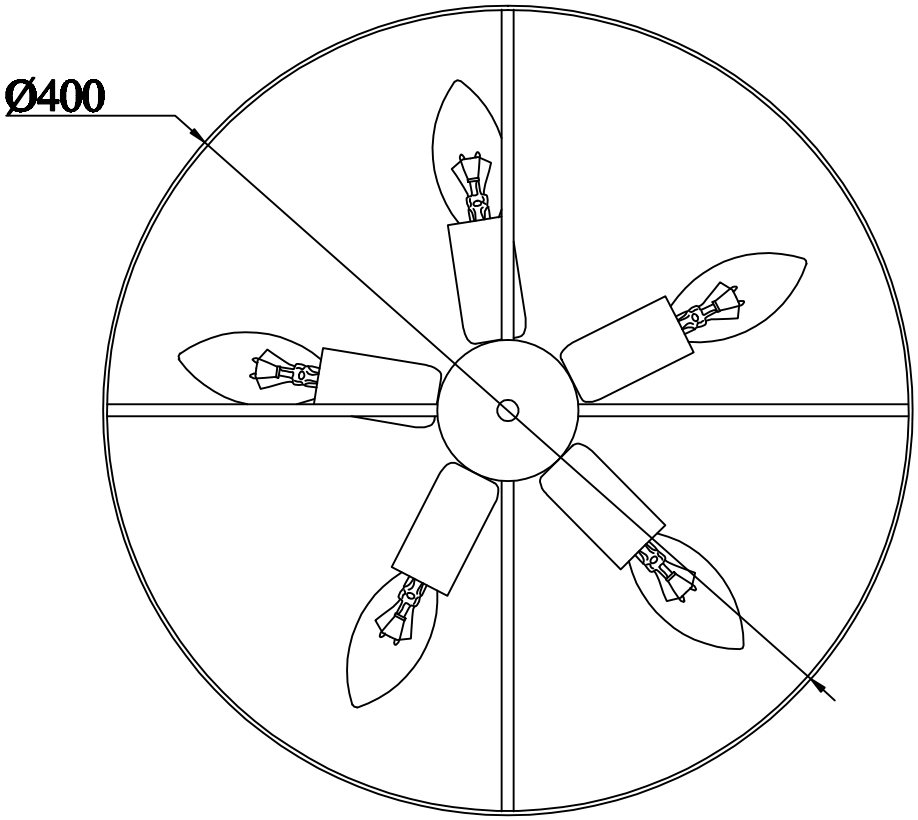
Ø400