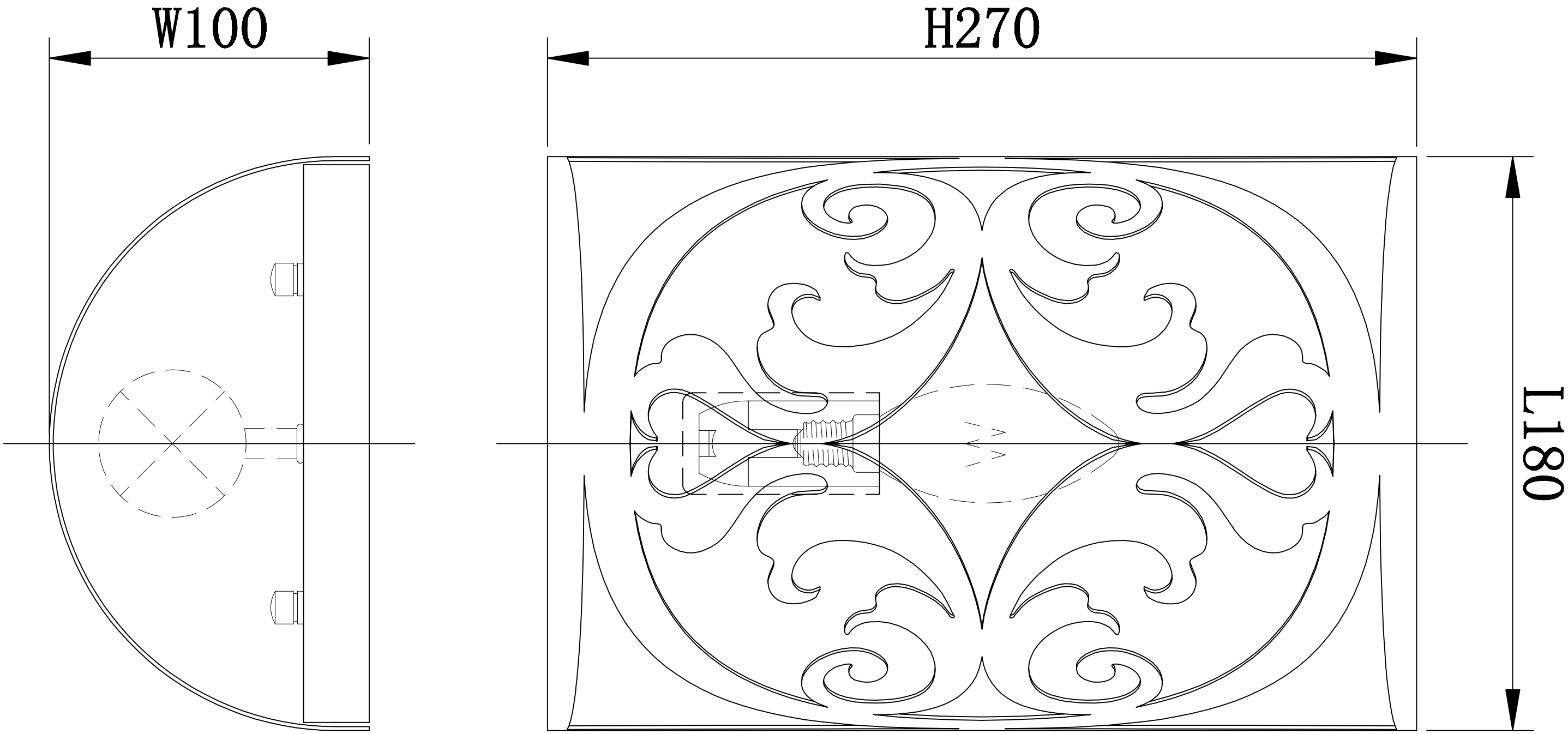
W100
H270
L180