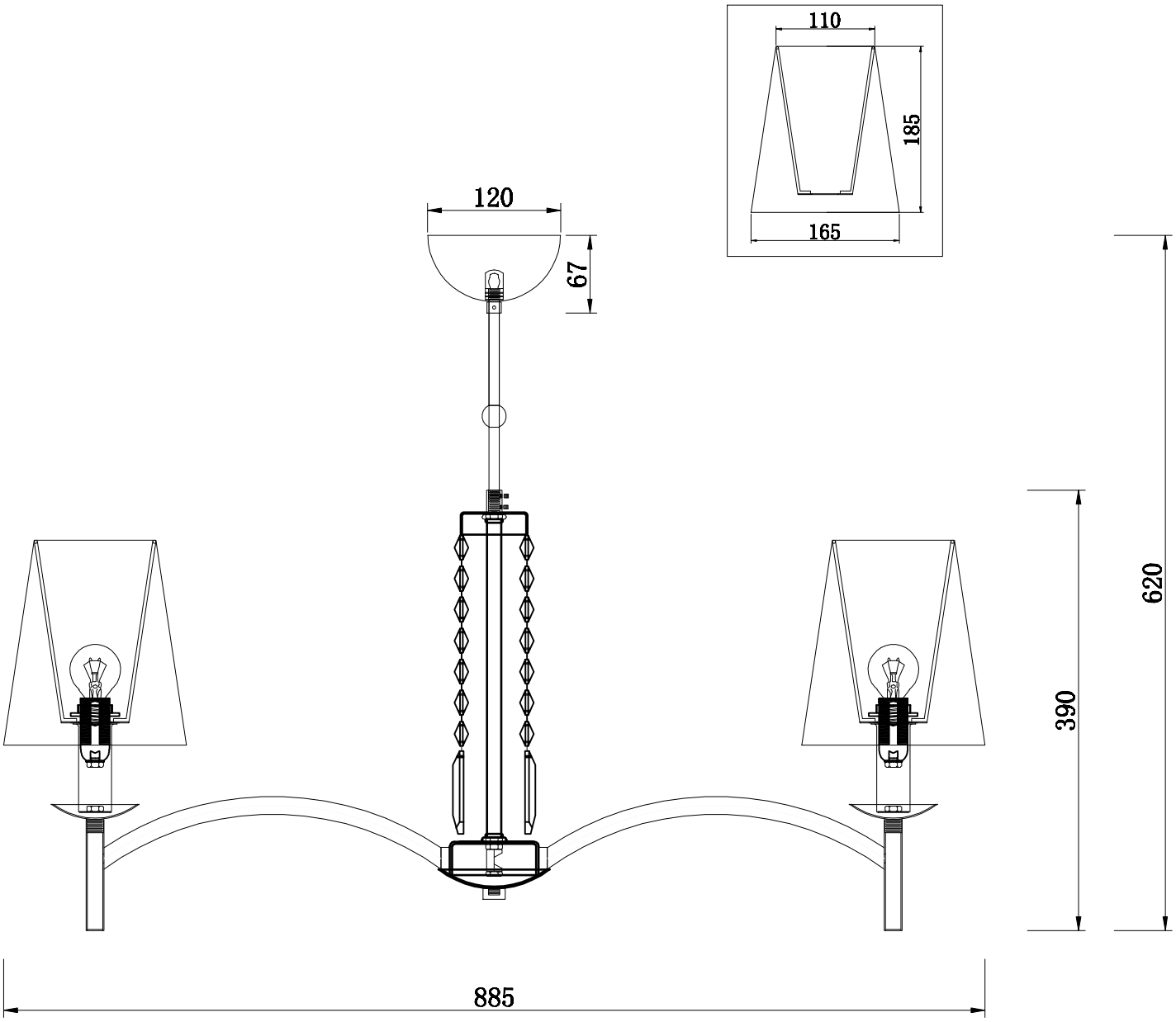
110
185
165
120
67
620
390
885