MAYTONI
DECORATIVE LIGHTING

Инструкция

MOD058CL-L25BS4K

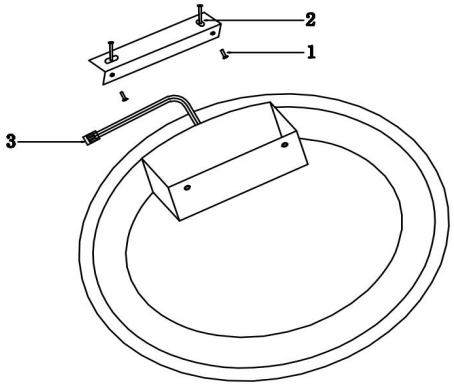

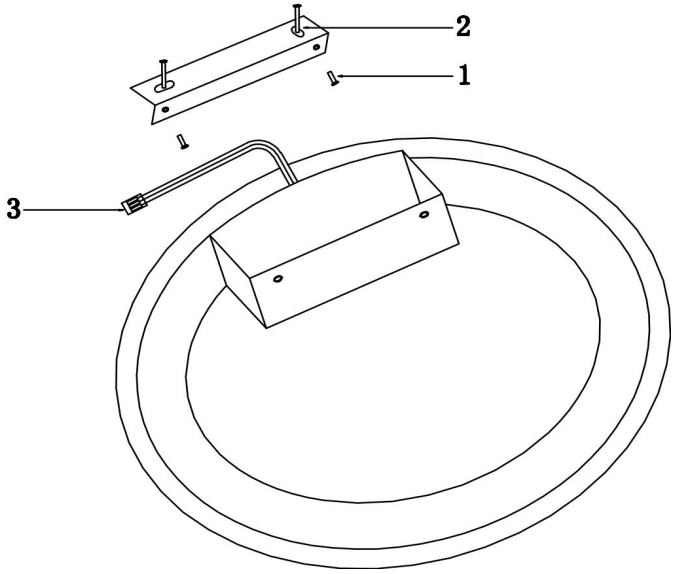

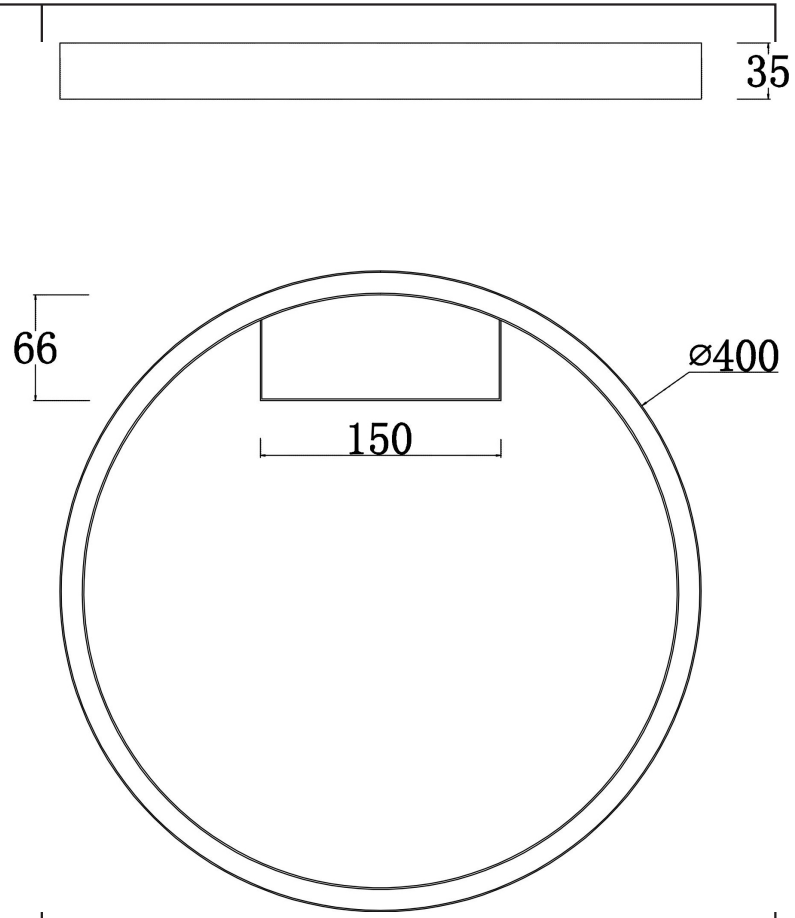

LED

MAX 25W

1 200 Lumen

Модель: MOD058CL-L25BS4K

Коллекция: Modern

Серия: Rim

Потолочный светильник