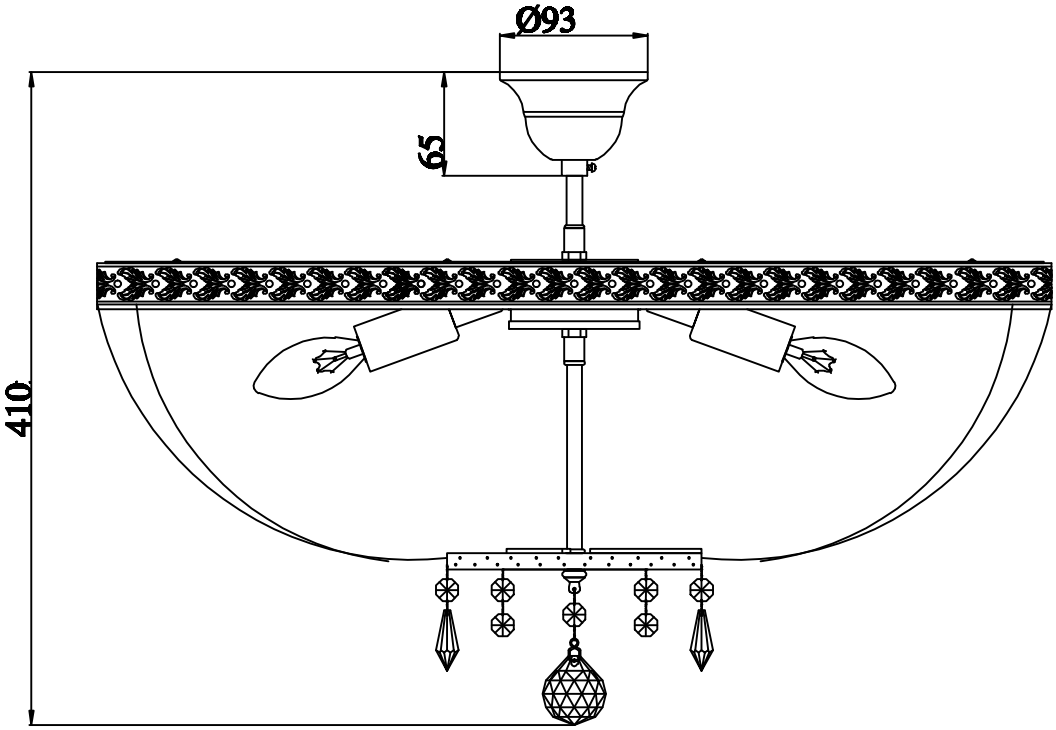
Ø93
65
410

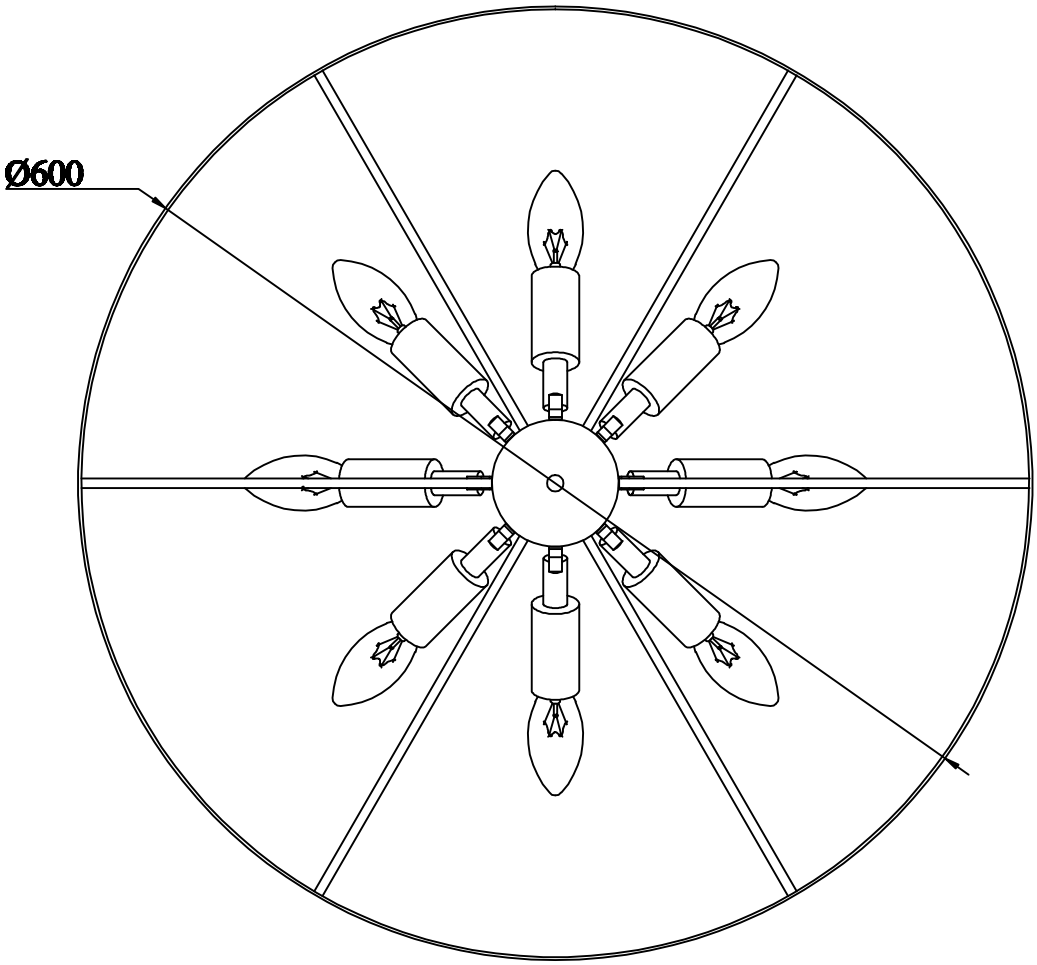
Ø600