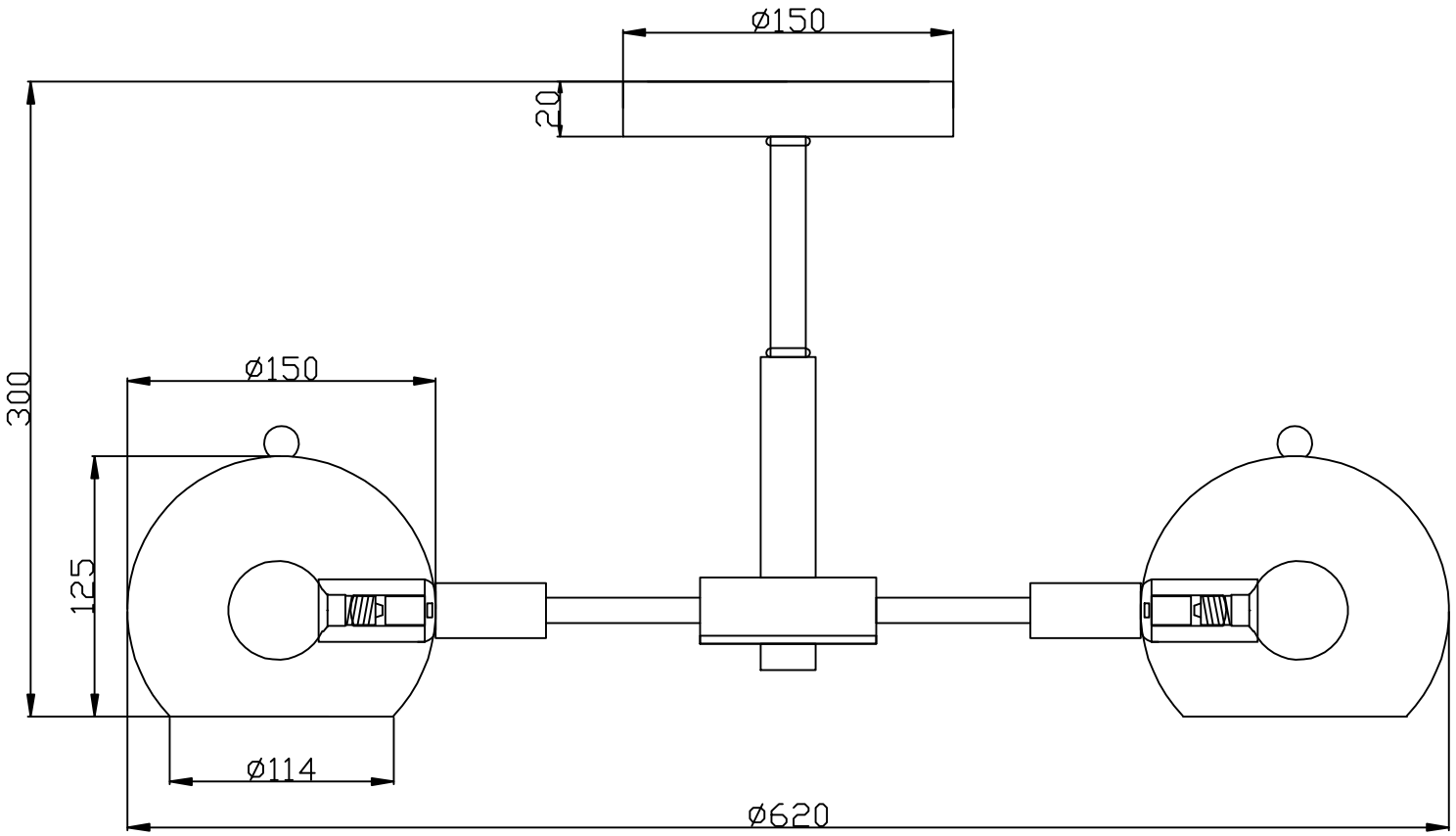
ø150
20
300
ø150
125
ø114
ø620