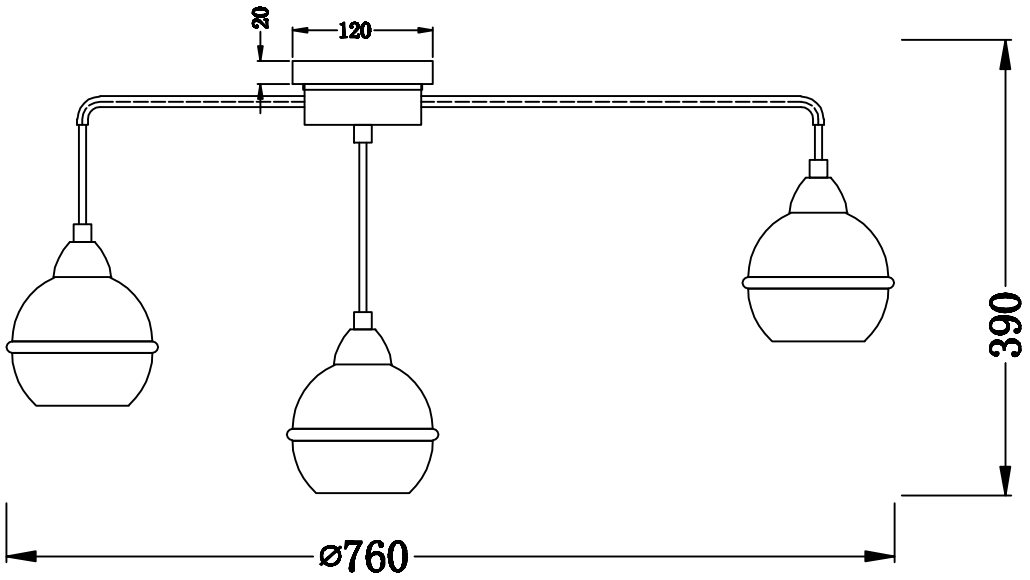
20
120
390
ø760

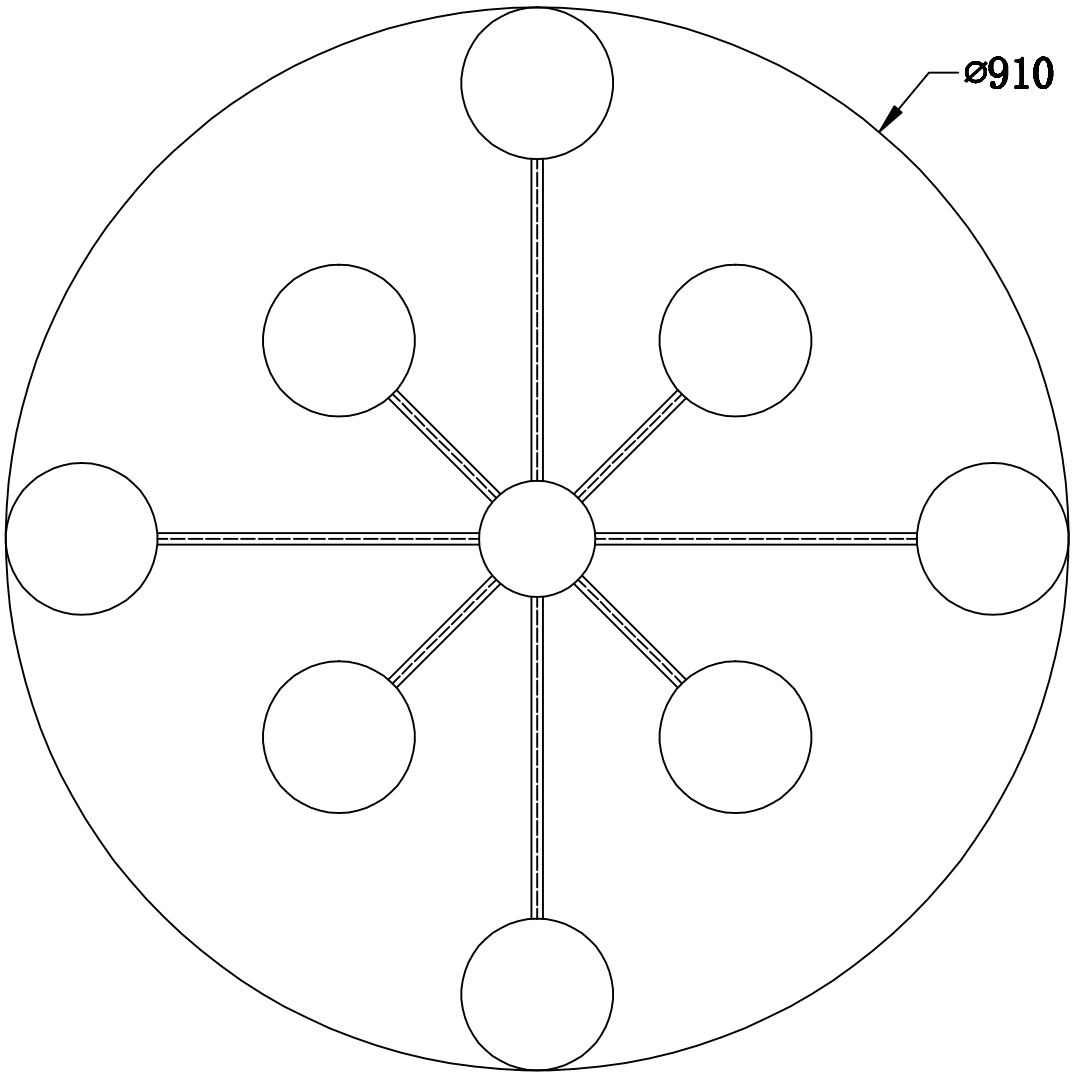
ø910