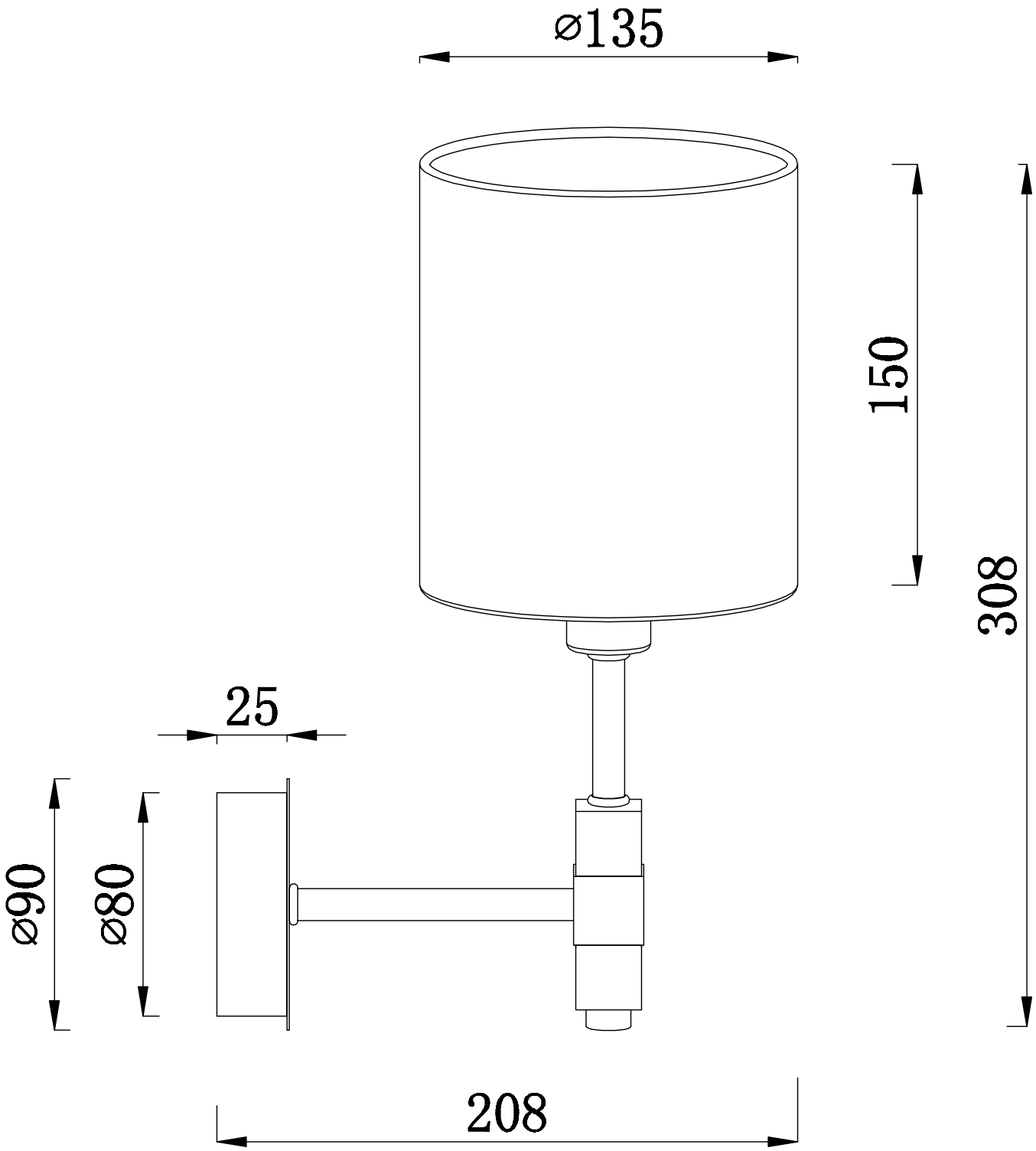
ø135
150
308
25
ø90
ø80
208