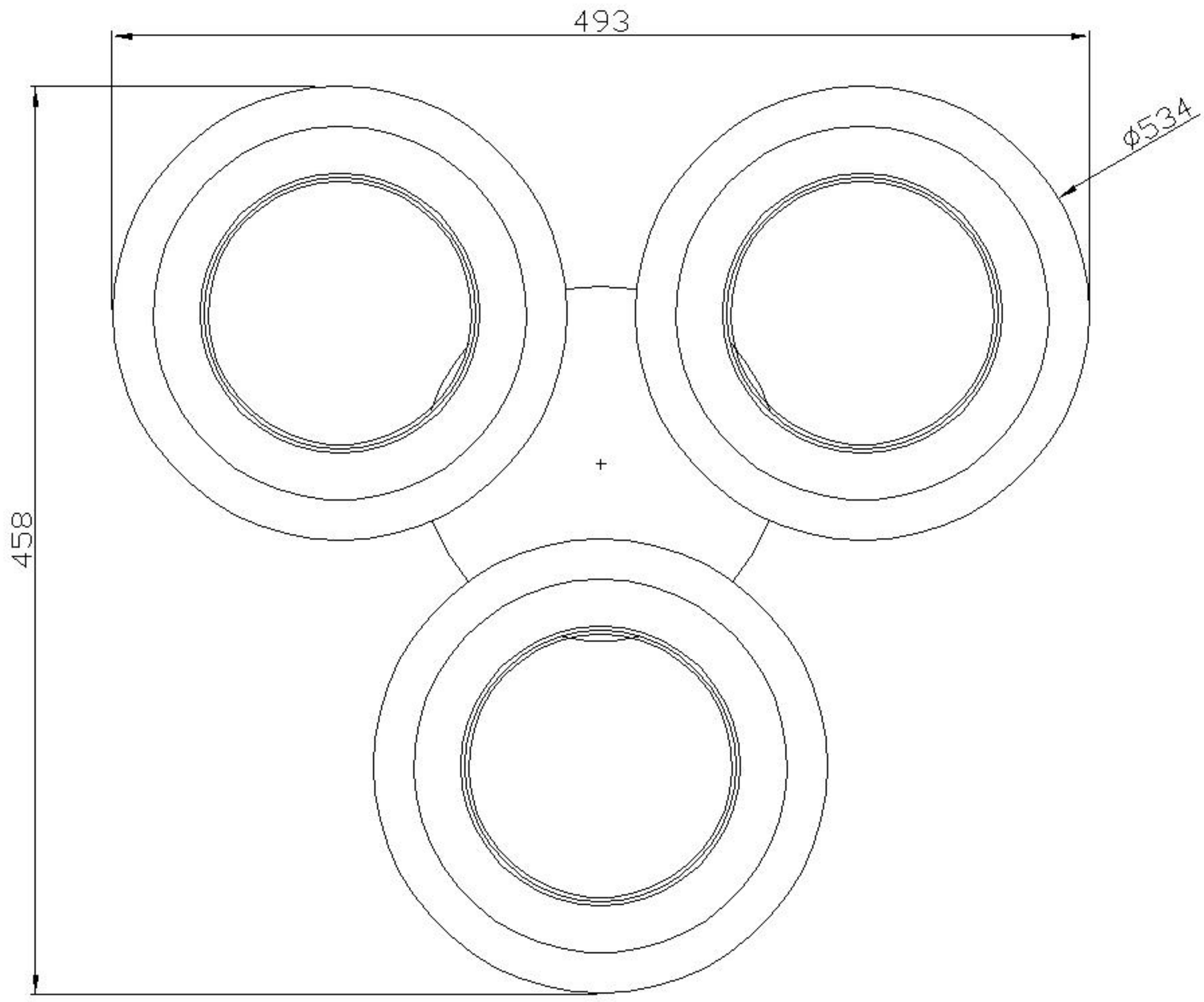
493
ϕ534
458

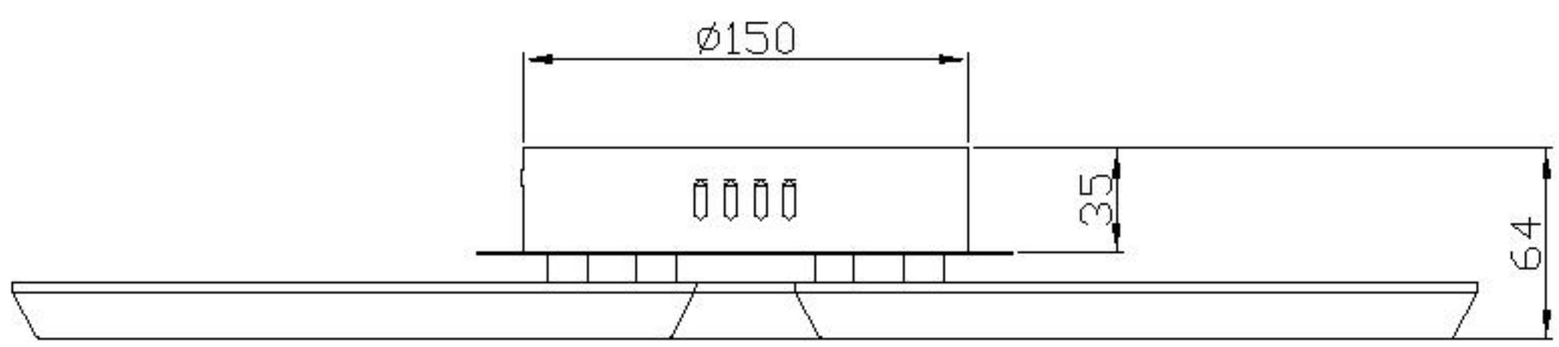
ϕ150
35
64