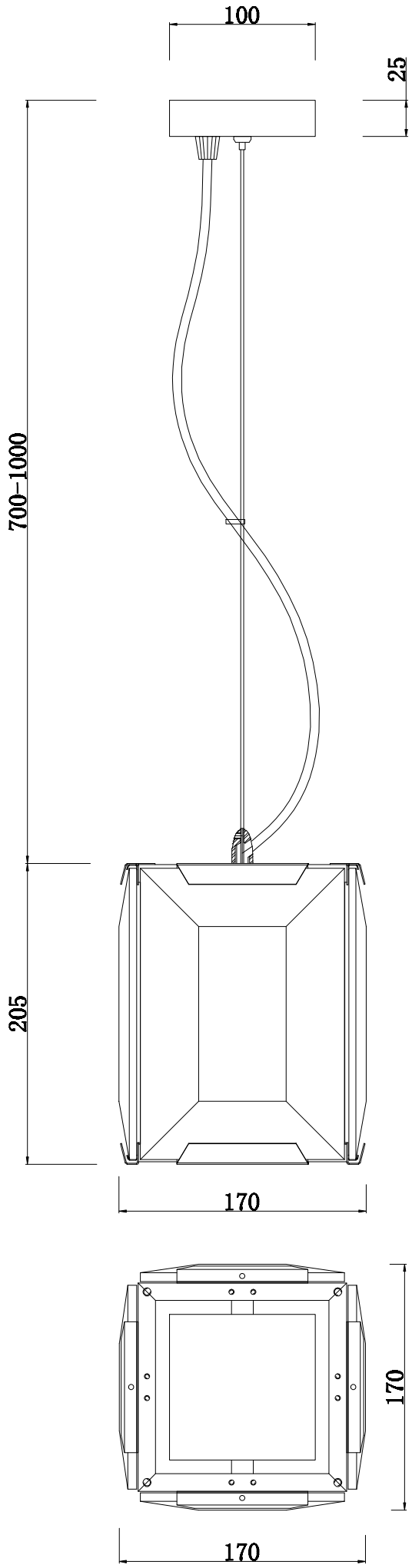
100
25
700–1000
205
170
170
170