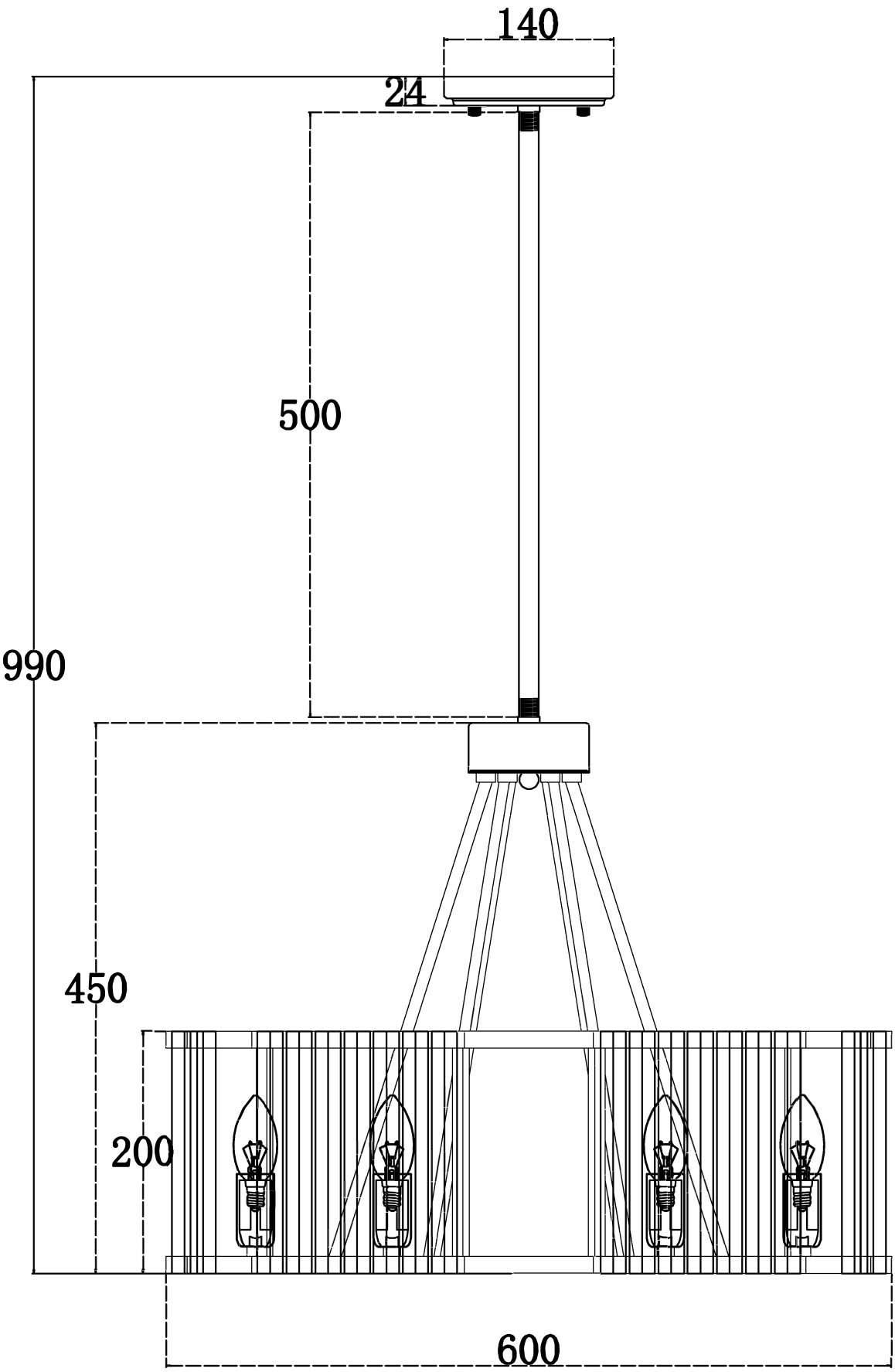
140
24
500
990
450
200
600