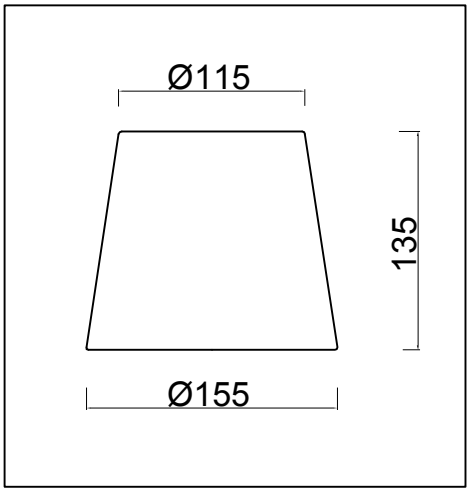
Ø115
135
Ø155

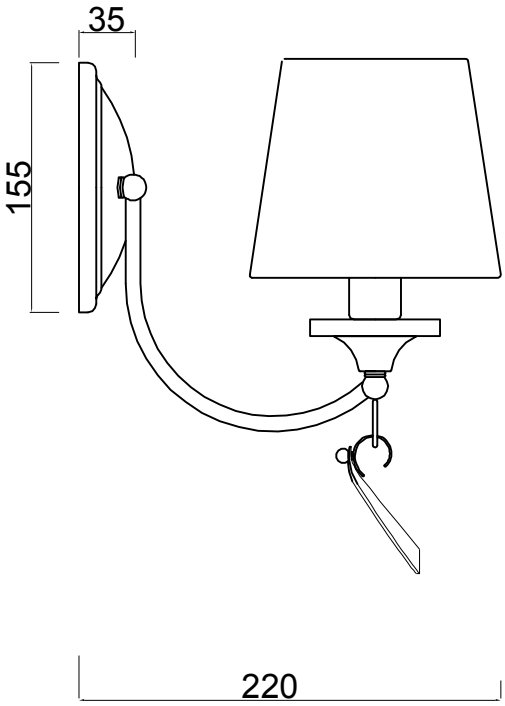
35
155
220

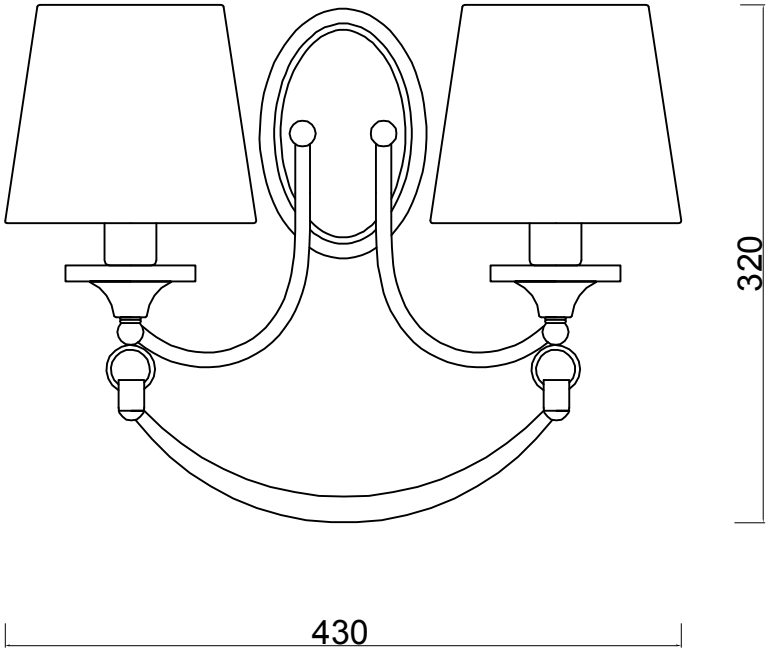
320
430