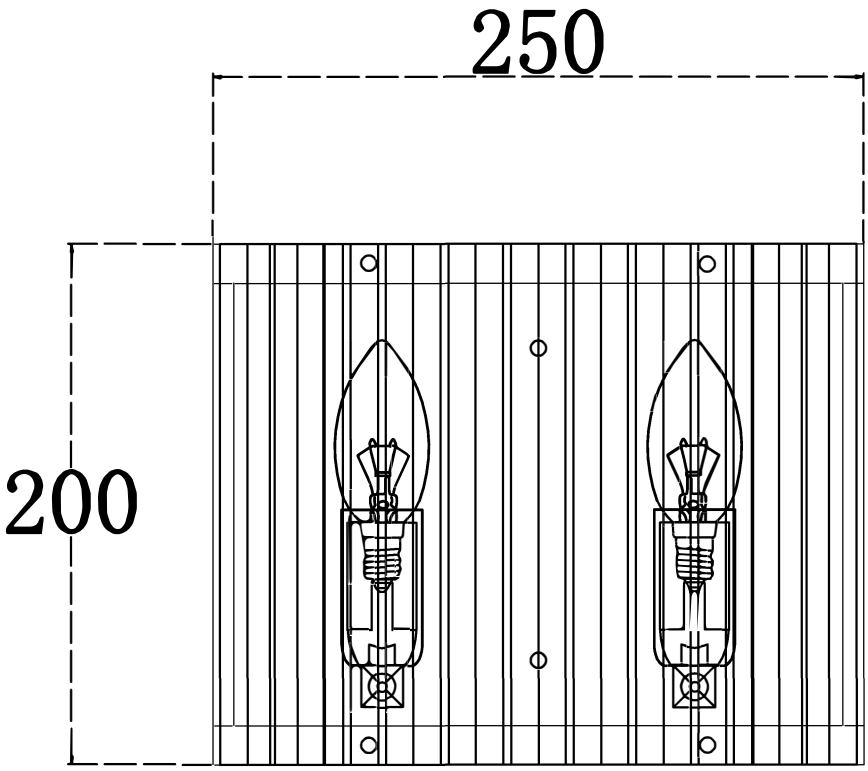
250
200