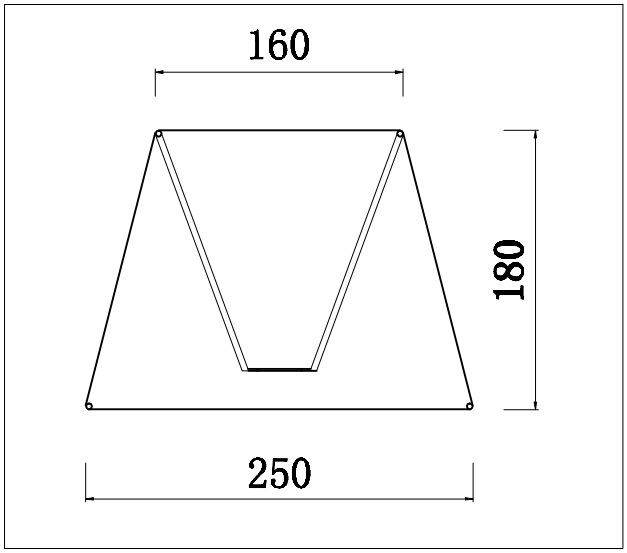
160
180
250

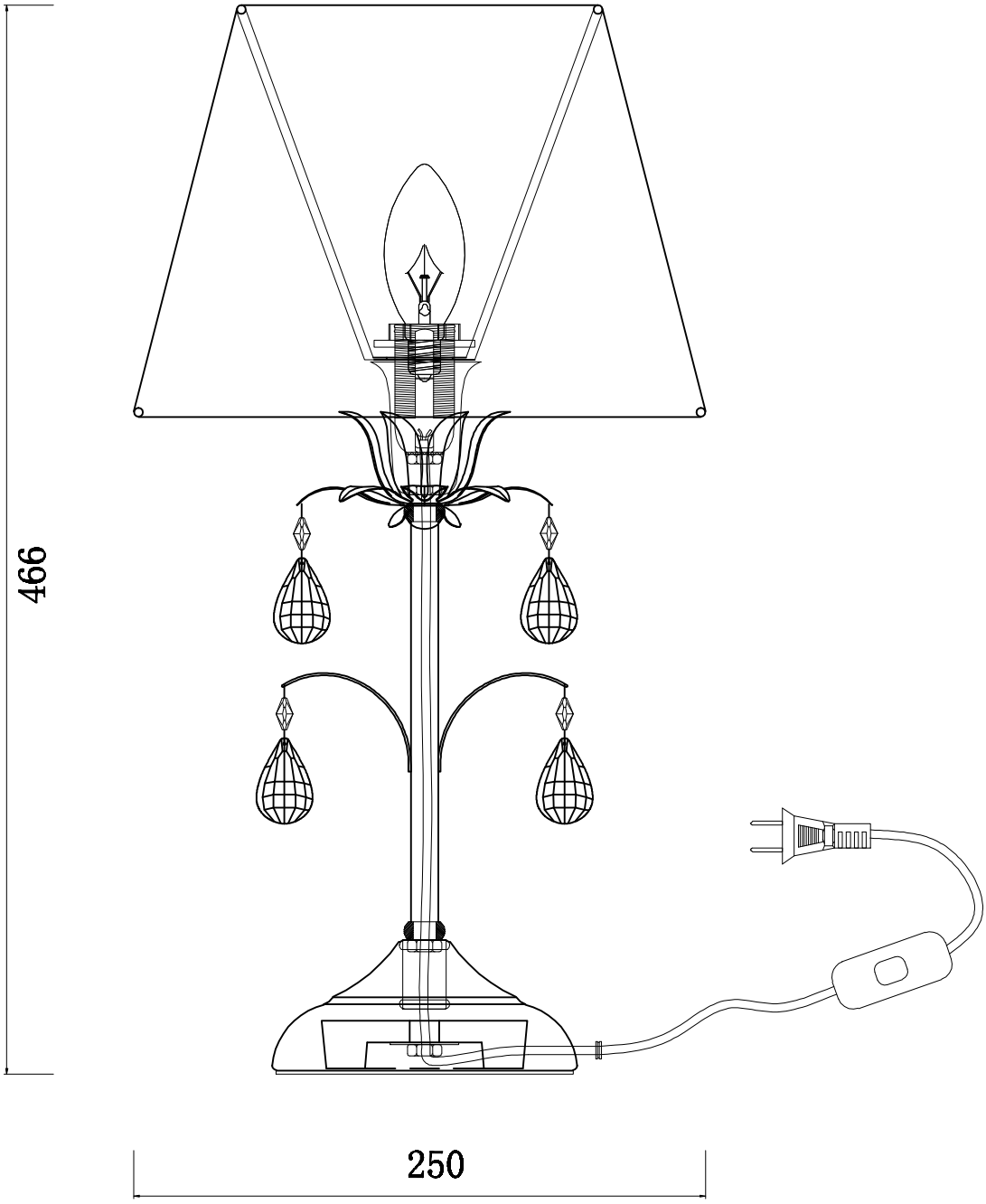
466
250