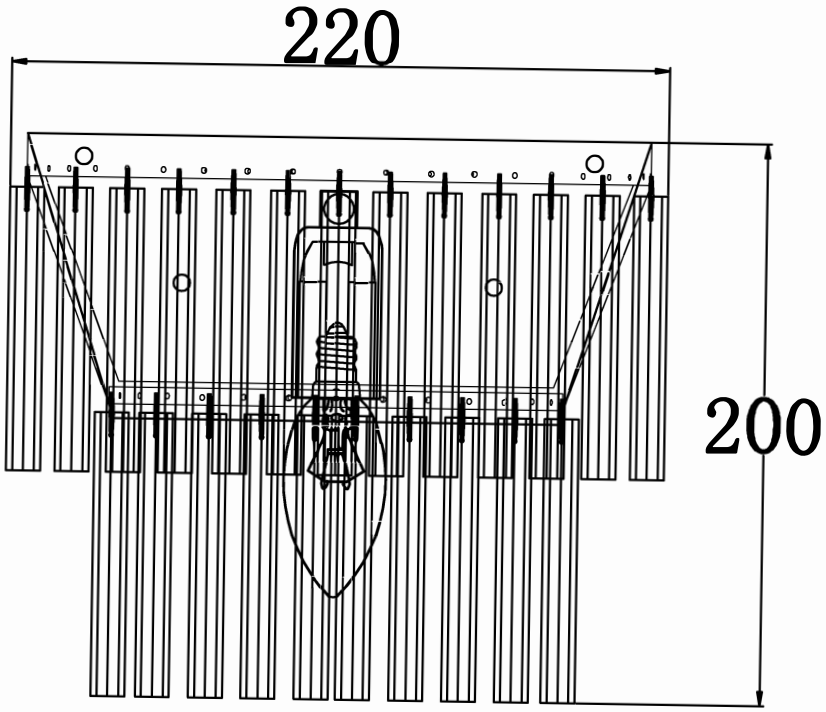
220
200

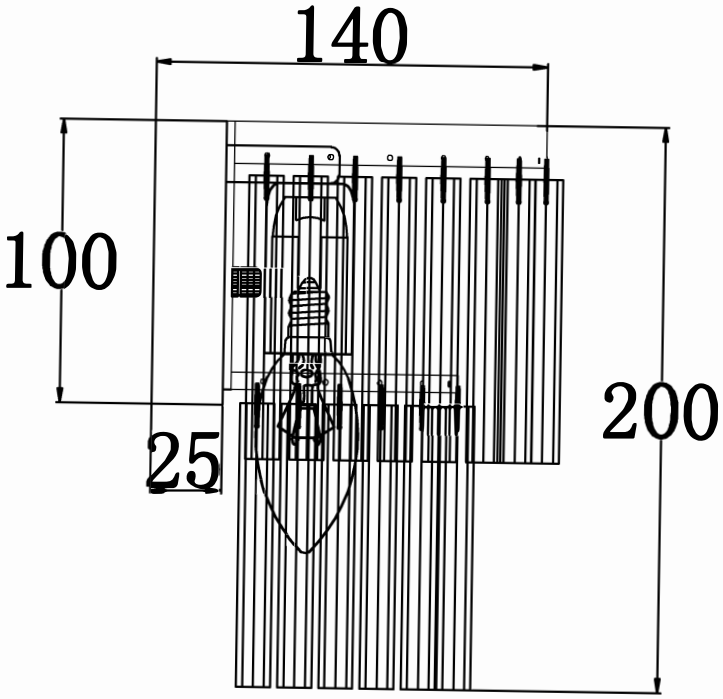
140
100
200
25