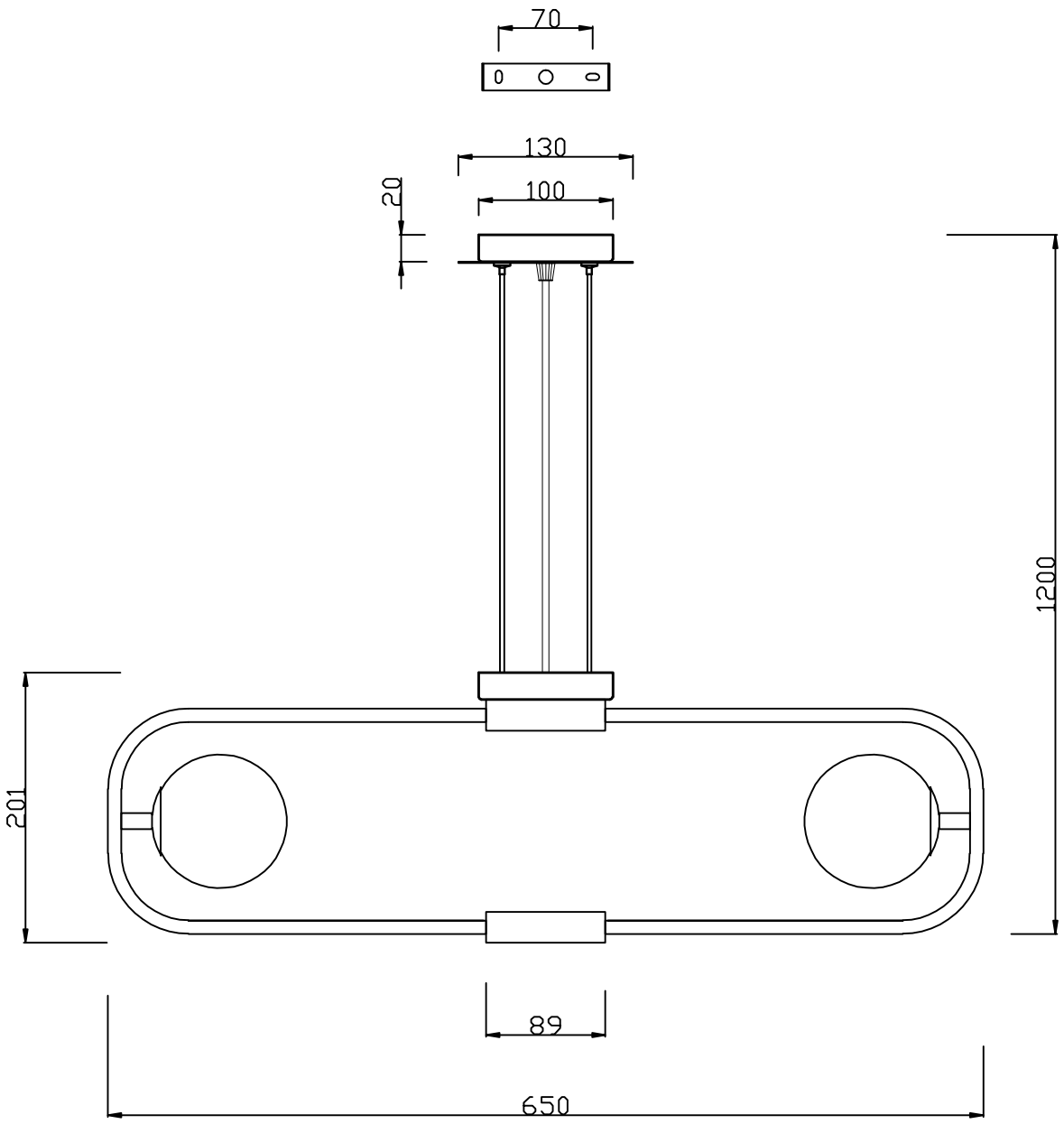
70
130
100
20
1200
201
89
650