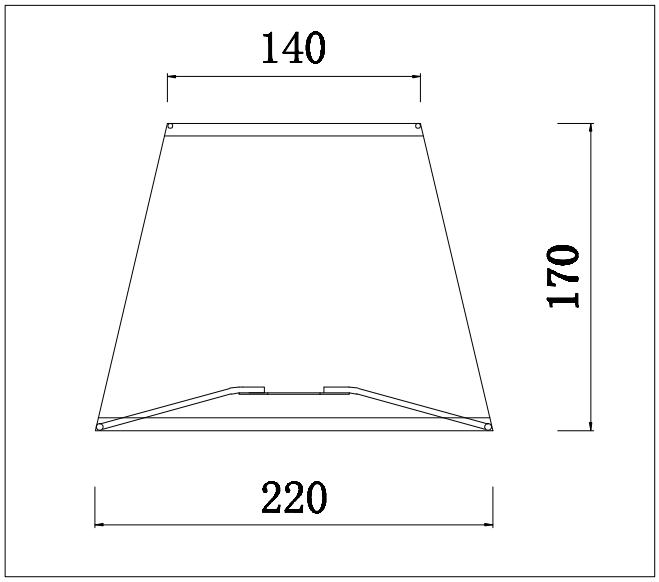
140
170
220

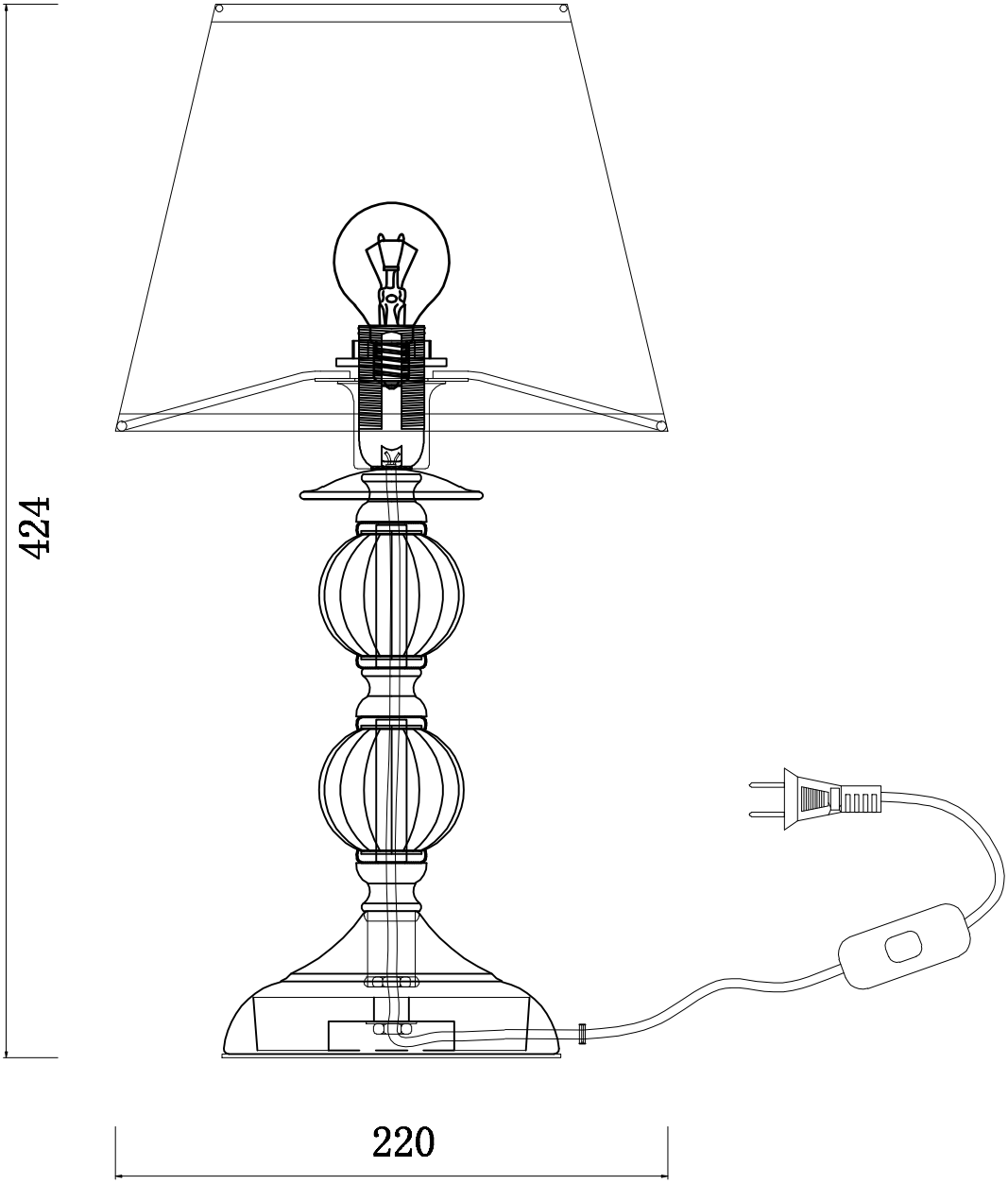
424
220