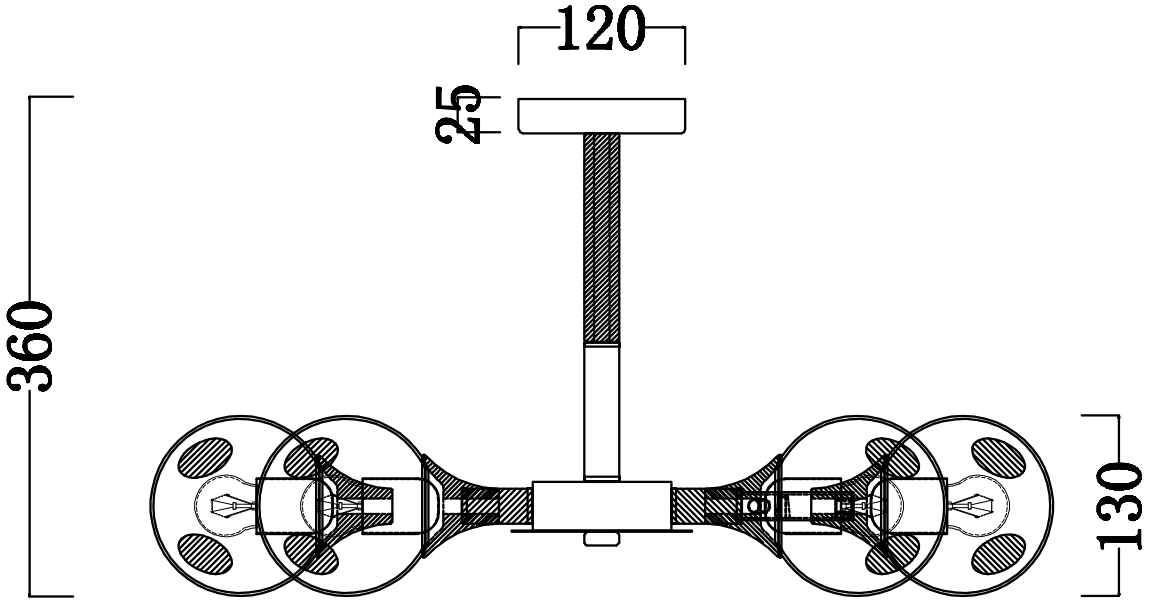
120
25
360
130

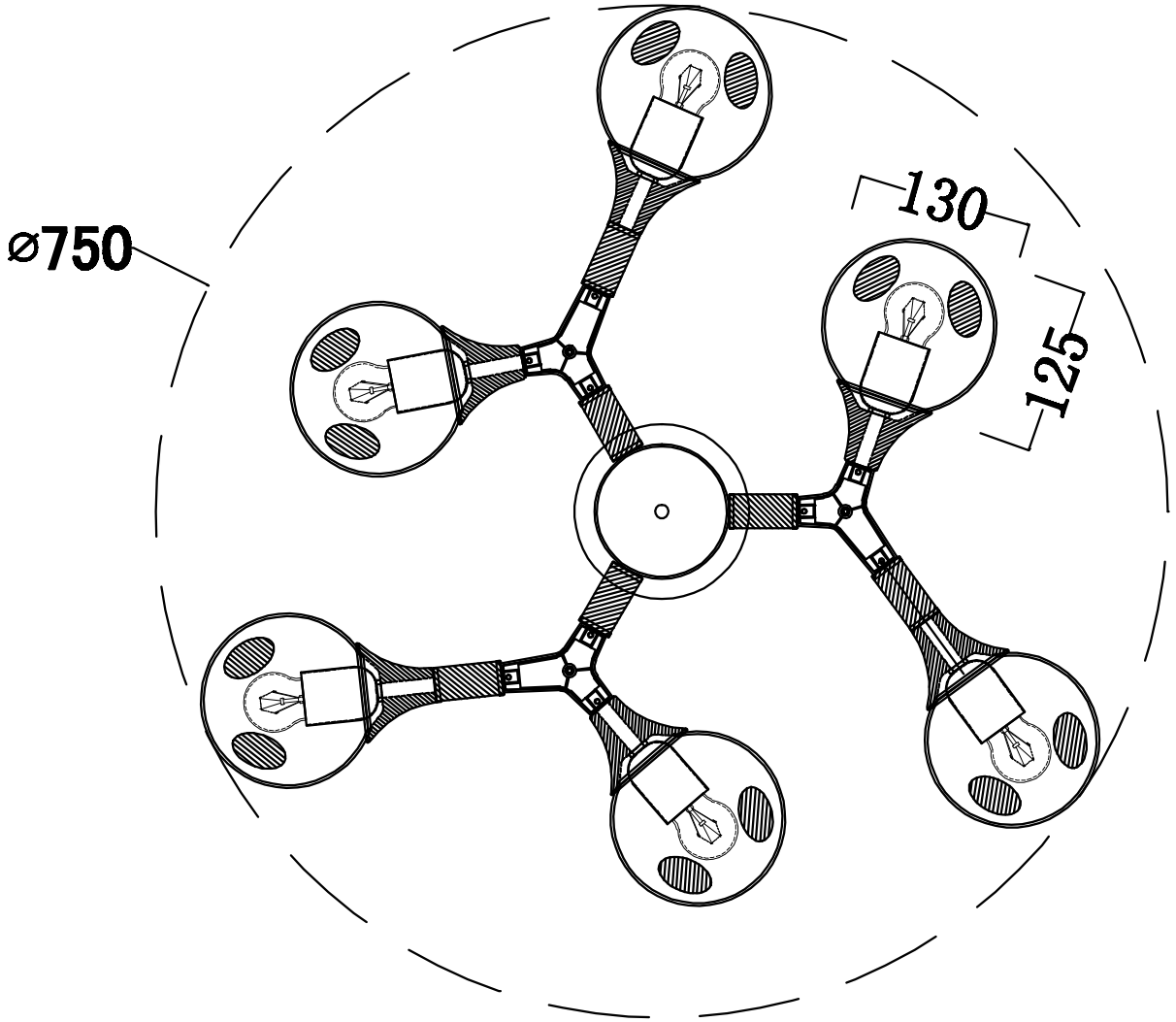
⌀750
130
125