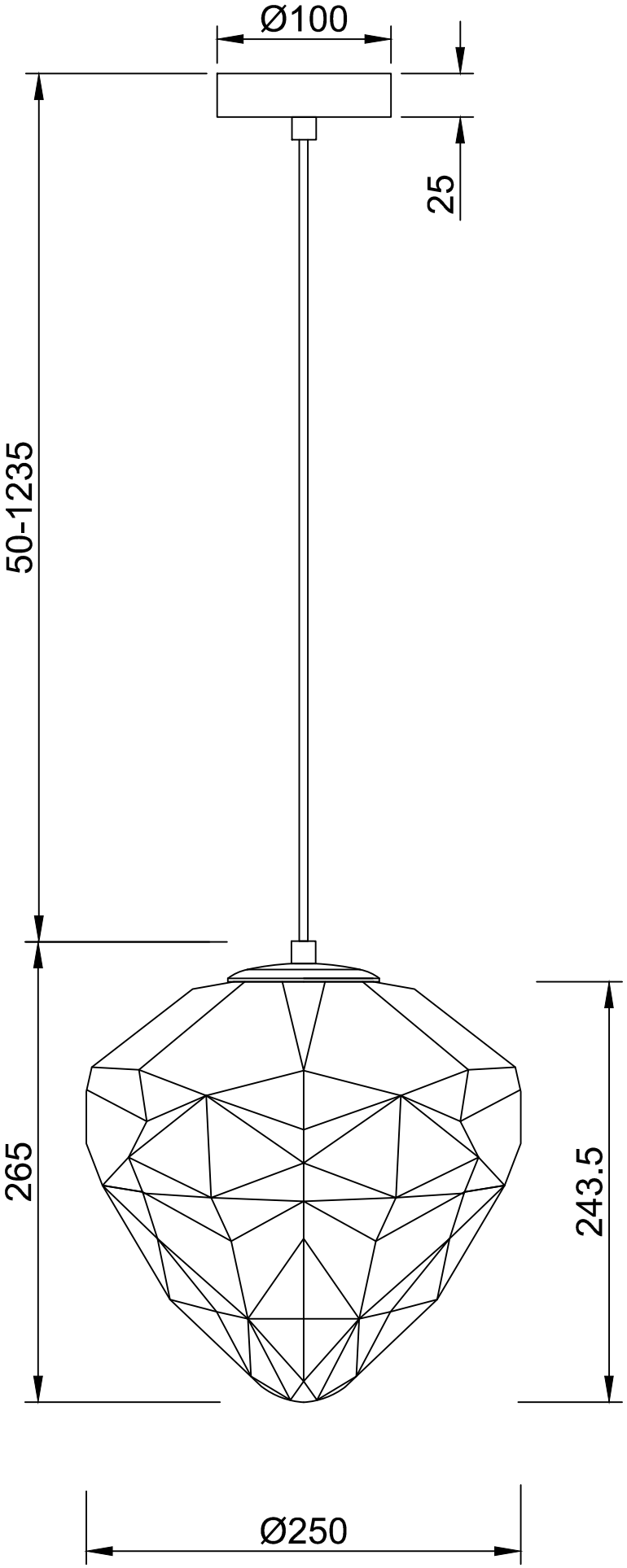
Ø100
25
50-1235
265
243.5
Ø250