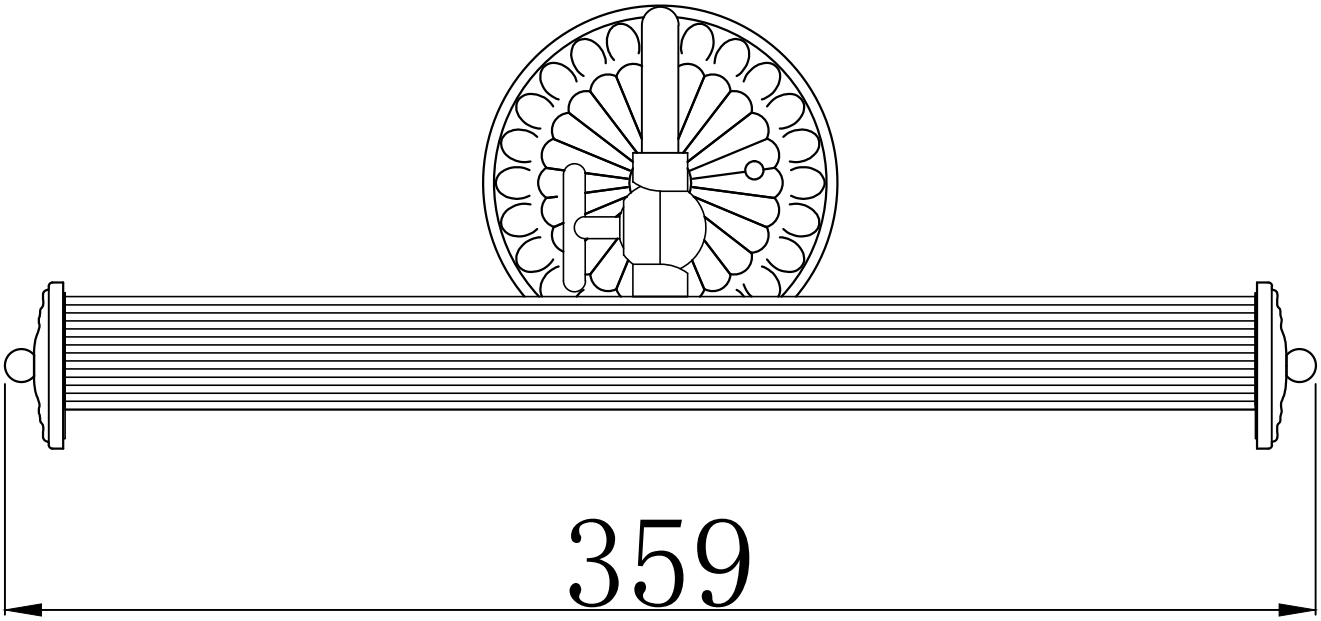
359

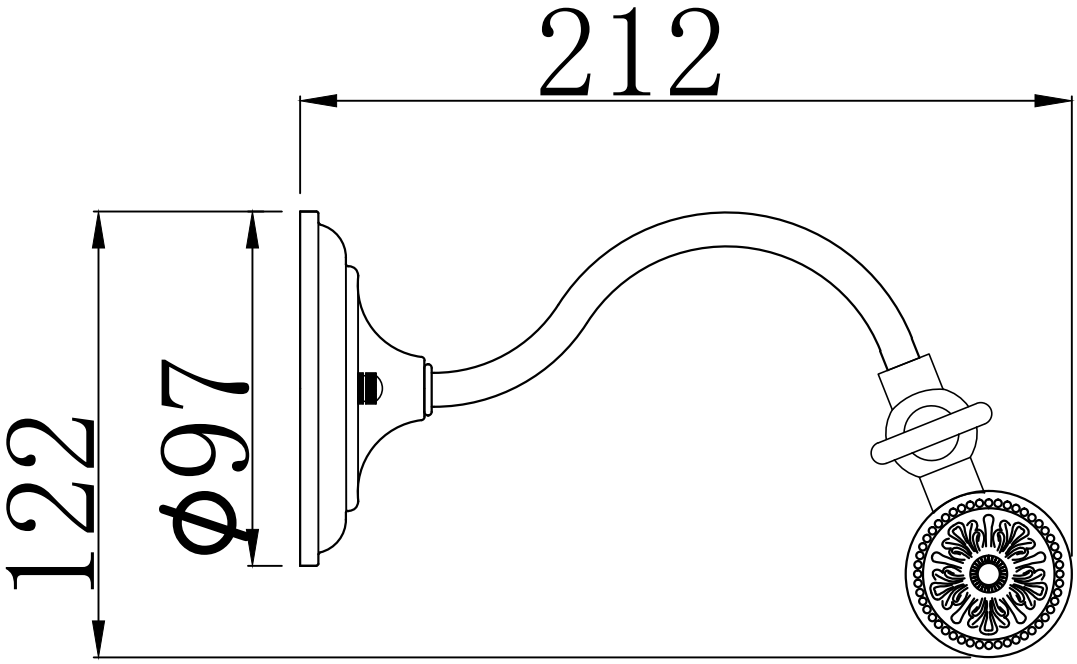
212
122
Φ97