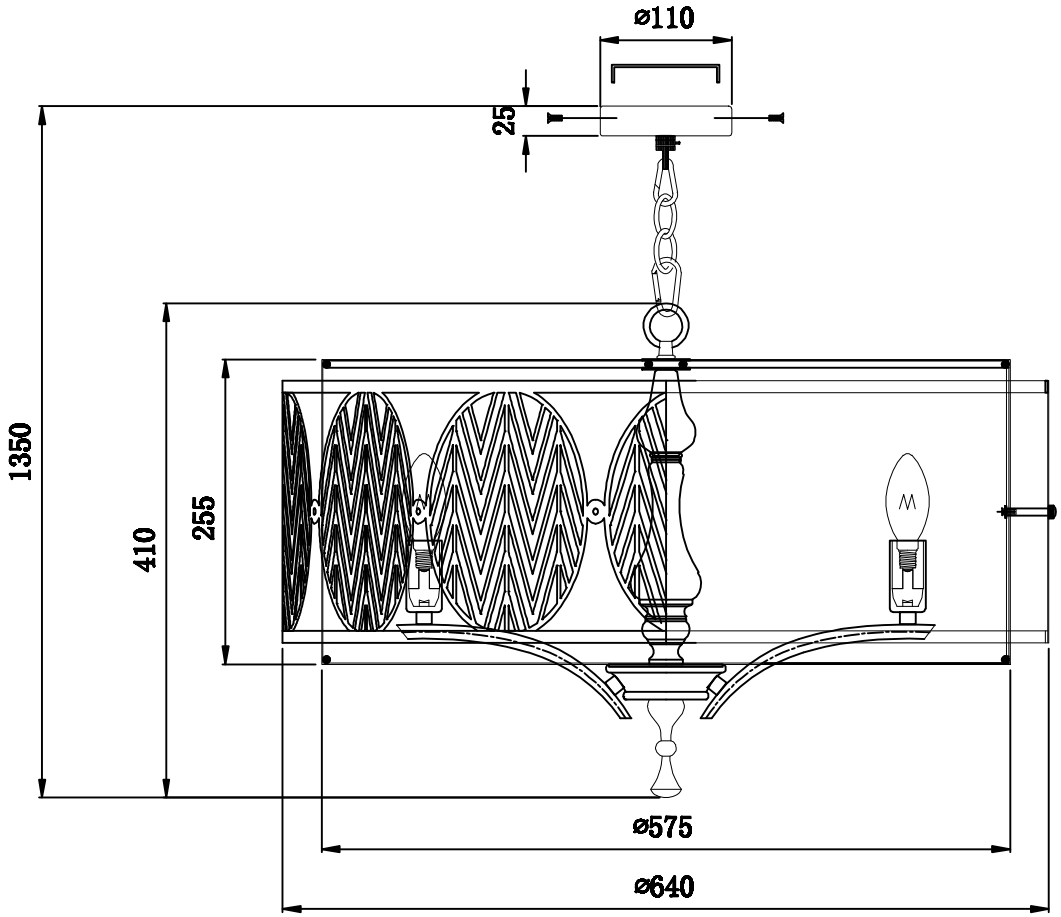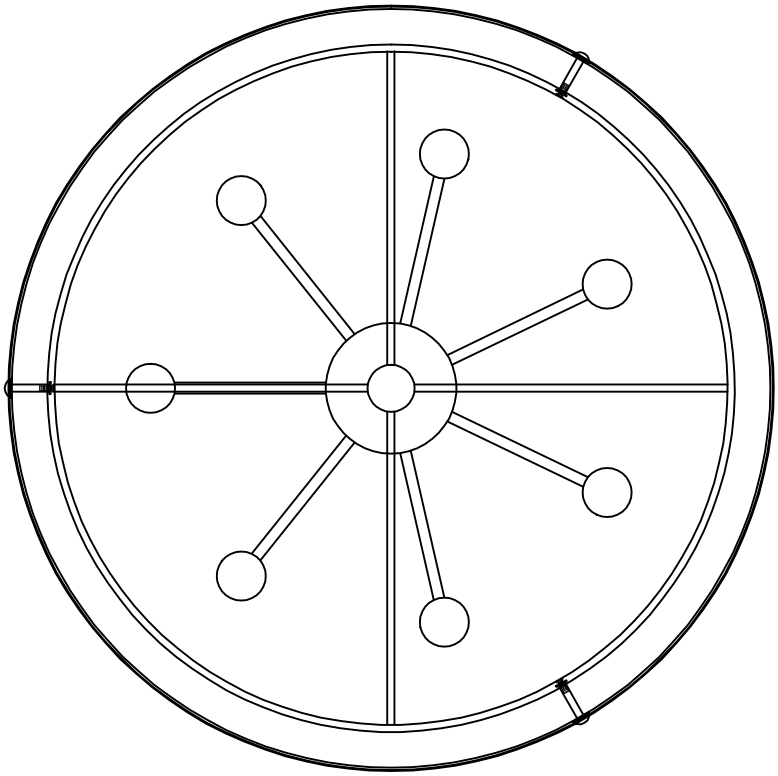
ø110
25
1350
410
255
ø575
ø640