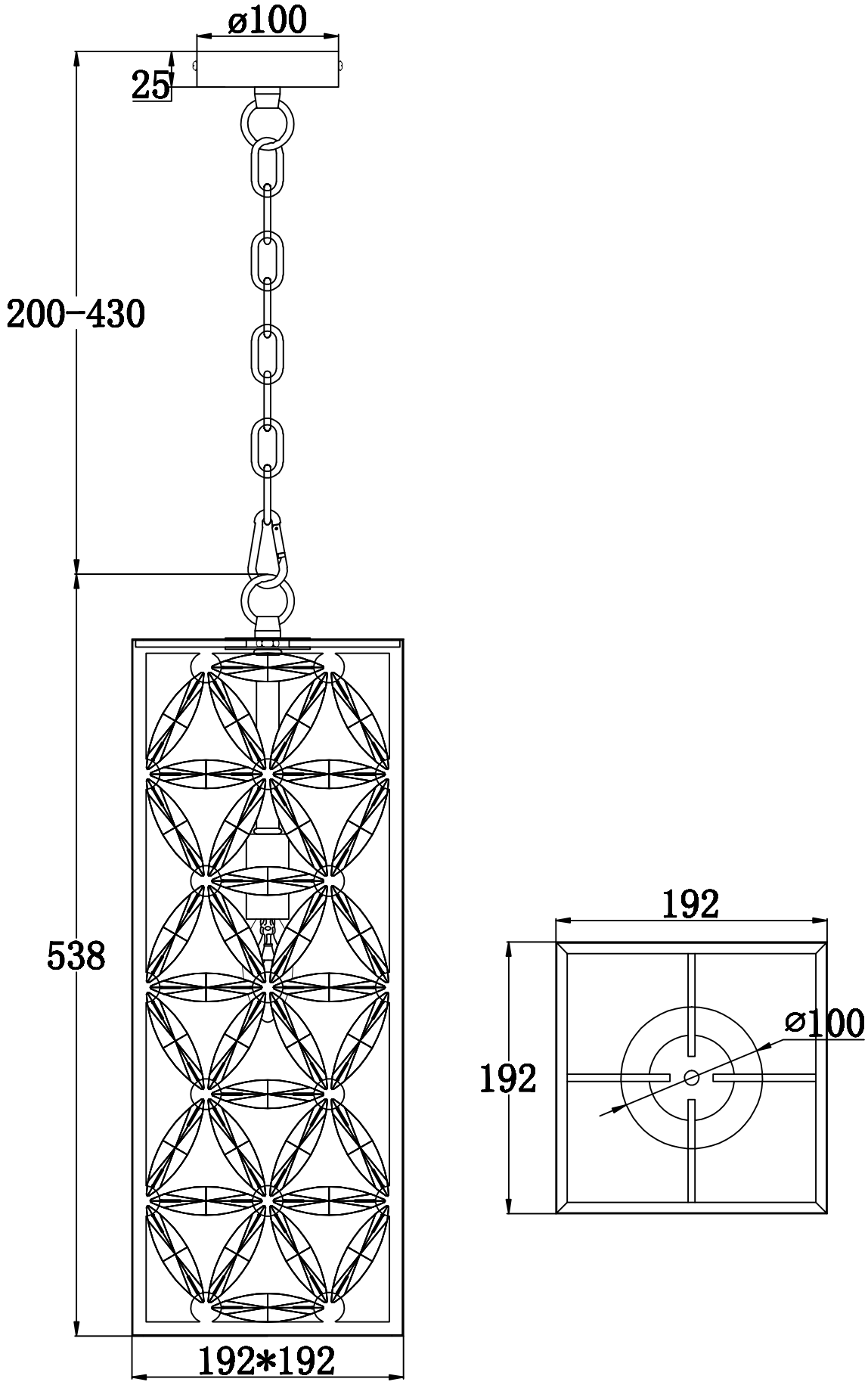
ø100
25
200-430
538
192*192
192
192
ø100