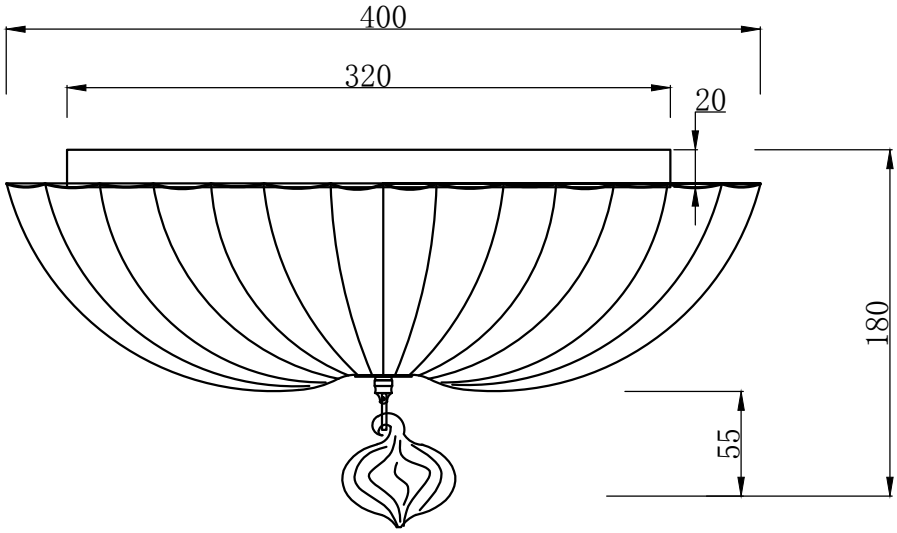
400
320
20
180
55

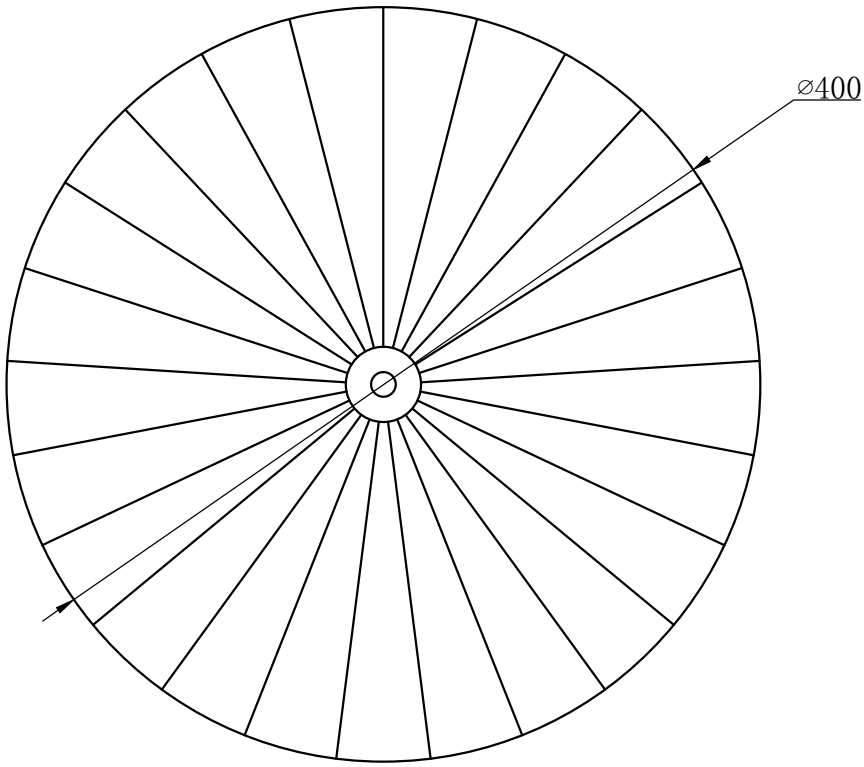
⌀400